Möbel LETZ

*finden und Wohlfühlen*



# Typenplan

For Guests von puris - Gästebad Kaschmir

## Wichtiger Hinweis für Sie

Etwaige Hinweise des Herstellers in dieser Produktinformation, die sich auf die Gewährleistung beziehen, haben für Sie keinerlei Bindungswirkung und können von Ihnen ignoriert werden. Ihre gesetzlichen Gewährleistungsrechte als Verbraucher uns gegenüber, als Ihrem Verkäufer, werden dadurch in keiner Weise berührt oder eingeschränkt. Sie können sich wegen aller Mängel jederzeit an uns wenden. Darüber hinaus gehende Herstellergarantien bleiben natürlich unberührt. Dieser Artikel wird hergestellt von puris Bad GmbH & Co.KG, Hinterm Gallberg 6a, 59929 Brilon, Deutschland

Möbel Letz GmbH
Am Gewerbepark 11
06895 Zahna-Elster

Tel.: 035383 - 6018 50
Fax.: 035383 - 6018 17

puris 4 LIFE

# for guests

## Programm 039







## Frontdekore



Nr. 720 Kaschmir matt



Nr. 764 Steingrau matt



Nr. 777 Cosmos Grey matt



Nr. 793 Edelweiß matt



Nr. 891 Quarzgrau matt



Nr. 893 Titangrau matt

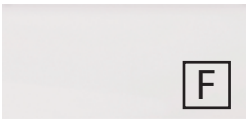

Nr. 722 Polarweiß hgl.



Nr. 680 Charleston Eiche



Nr. 785 Eiche Natur Nachbildung



Nr. 794 Eiche Sand

## zusätzliche Frontdekore für gerade Fronten



Nr. 697 Betongrün



Nr. 699 Alby Blue



Nr. 679 Betonoptik



Nr. 775 Stahl Dunkel matt



Nr. 639 Eiche Schwarz



Nr. 670 Halifax Eiche



Nr. 698 Cuneo Eiche Grau



Nr. 719 Cuneo Eiche Dunkel



Nr. 751 Cuneo Eiche Braun



Nr. 771 Cuneo Eiche Natural

F Folierte Front

M Melaminharzbeschichtete Front mit ABS-Kante

# Korpusdekore

*** Hochglanz Korpus gegen Aufpreis**



**Nr. 197**
**Betongrün**



**Nr. 199**
**Alby Blue**



**Nr. 179**
**Betonoptik**



**Nr. 120**
**Kaschmir matt**



**Nr. 164**
**Steingrau matt**



**Nr. 175**
**Stahl Dunkel matt**



**Nr. 177**
**Cosmos Grey matt**



**Nr. 111**
**Weiß matt**



**Nr. 191**
**Quarzgrau matt**



**Nr. 193**
**Titangrau matt**



***Nr. 161**
**Weiß hgl.**



**Nr. 139**
**Eiche Schwarz**



**Nr. 170**
**Halifax Eiche**



**Nr. 180**
**Charleston Eiche**



**Nr. 198**
**Cuneo Eiche Grau**



**Nr. 119**
**Cuneo Eiche Dunkel**



**Nr. 151**
**Cuneo Eiche Braun**



**Nr. 171**
**Cuneo Eiche Natural**



**Nr. 185**
**Eiche Natur Nachbildung**



**Nr. 194**
**Eiche Sand**

# Waschtisch Typen

runde Fronten



**Nr. 1**
**Weiß**



**Nr. 21**
**Weiß**



**Nr. 21**
**Weiß**



**Nr. 61**
**Weiß**

gerade Fronten



**Nr. 1**
**Weiß**



**Nr. 1**
**Weiß**



**Nr. 21**
**Weiß**



**Nr. 61**
**Weiß**



**Nr. 82**
**Optiwhite**



**Nr. 1**
**Weiß**



**Nr. 1**
**Weiß**

# Griffvarianten



**Nr. 329 Griffleiste chrom**

Grifflänge bei runden Fronten:
52 mm

Grifflänge bei geraden Fronten:
194 mm / 294 mm / 494 mmm



**Nr. 338 Griffleiste alu matt**

Grifflänge bei runden Fronten:
52 mm

Grifflänge bei geraden Fronten:
194 mm / 294 mm / 494 mmm



**Nr. 339 Griffleiste schwarz matt**

Grifflänge bei runden Fronten:
52 mm

Grifflänge bei geraden Fronten:
194 mm / 294 mm / 494 mmm



**Nr. 347 Griffleiste Messing gebürstet**

Grifflänge bei runden Fronten:
52 mm

Grifflänge bei geraden Fronten:
194 mm / 294 mm / 494 mmm



**Nr. 290 Stangengriff chrom**

Griffbohrung bei geraden Fronten:
96 mm / 384 mm

# zusätzliche Griffvarianten für gerade Fronten

Griffbohrung: 96 mm / 384 mm

**Nr. 289 Stangengriff chrom**



**Nr. 291 Stangengriff chrom**



**Nr. 292 Stangengriff chrom**



**Nr. 294 Stangengriff chrom**



**Nr. 295 Stangengriff chrom**



**Nr. 296 Stangengriff chrom**



**Nr. 299 Griffleiste chrom**



**Nr. 330 Stangengriff chrom**



**Nr. 333 Griffleiste alu matt**



**Nr. 340 Stangengriff chrom / chrom matt**



**Nr. 359 Stangengriff schwarz matt**



**Nr. 390 Stangengriff Bicolor**



# Technik

**Auszüge und Schubkästen**

**Nr. 554**
**Premium-Technik mit Dämpfung**
**Türen mit integriertem Dämpfungssystem**

Alle Angaben unverbindlich und freibleibend. Fehler, Irrtümer und Änderungen vorbehalten.

# Programm 039 - Typenliste

**#Ident Nummern - keine Preise**

## Flächenspiegel

| Tiefenangabe entspricht der Korpustiefe | Tiefe in mm | Breite in mm | Höhe in mm | Artikelnummer | Anschlag | # | Aufpreis Hochglanz Korpus |
|---|---|---|---|---|---|---|---|
|    **Design Spiegel organische Form**<br>umlaufende LED-Beleuchtung<br>Lichtfarbe in drei Stufen einstellbar<br>10,0 Watt / 940 Lumen / 2700, 4500, 6500 Kelvin<br>1 LED-Converter 15 Watt<br>mit Sensor für Emotion-Beleuchtung<br>Dieses Produkt enthält eine Lichtquelle<br>der Energieeffizienzklasse: F | 29 | 450 | 800 | **FSR504504** | | | |
| 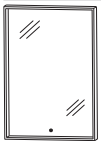   **Flächenspiegel**<br>umlaufender LED-Acrylrahmen<br>mit Sensor für Emotion-Beleuchtung<br>Lichtfarbe in drei Stufen einstellbar<br>17,4 Watt / 1923 Lumen / 2700, 4300, 6500 Kelvin<br>1 LED-Converter 30 Watt<br>Dieses Produkt enthält eine Lichtquelle<br>der Energieeffizienzklasse: F | 42 | 500 | 800 | **FSB5550G7** | | | |
| 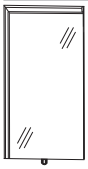   **Flächenspiegel, 400 mm**<br>1 LED-Leuchtwinkel links<br>18,2 Watt / Converter 30 Watt<br>1784 Lumen / 2700 - 6500 Kelvin<br>mit Sensor für Emotion-Beleuchtung<br>Dieses Produkt enthält eine Lichtquelle<br>der Energieeffizienzklasse: F | 46 | 400 | 800 | **FSA53408R** | | | |
| 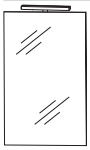 **Flächenspiegel, 400 mm**<br>Außenkanten in chrom<br>LED-Aufbauleuchte „Elisa“<br>4,8 Watt / Converter 15 Watt / 366 Lumen / 6000 Kelvin<br>Schalterelement<br>Dieses Produkt enthält eine Lichtquelle<br>der Energieeffizienzklasse: G | 28 | 400 | 800 | **FSA5140B2** | | | |
| 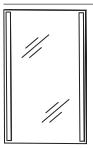 **Flächenspiegel, 400 mm**<br>Außenkanten in chrom<br>2 sandgestrahlte LED-Lichtfenster<br>links und rechts<br>7,2 Watt / Converter 15 Watt / 648 Lumen / 6500 Kelvin<br>1 Schalterelement<br>Dieses Produkt enthält eine Lichtquelle<br>der Energieeffizienzklasse: F | 28 | 400 | 800 | **FSA544002** | | | |

# Programm 039 - Typenliste

**#Ident Nummern - keine Preise**

| Tiefenangabe entspricht der Korpustiefe | Tiefe in mm | Breite in mm | Höhe in mm | Artikelnummer | Anschlag | # | Aufpreis Hochglanz Korpus |
|---|---|---|---|---|---|---|---|
| **Spiegelschränke** | | | | | | | |
| 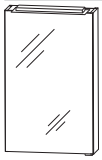<br>inkl. Griffblock in chrom<br>**Spiegelschrank**<br>1 Doppelspiegeltür<br>1 LED-Aufbauleuchte (4,8 Watt)<br>366 Lumen / 6000 Kelvin<br>12 V/ Converter 15 Watt<br>2 Glasfachböden<br>1 Schalter-Steckdosen-Element<br>Dieses Produkt enthält eine Lichtquelle der Energieeffizienzklasse: G<br><br>Optionales Zubehör:<br>zusätzlicher Glasboden inkl. Träger | 150 | 400 | 800 | **S2A514B1D**<br><br>FBG362120 | L/R | | |
| **Sets mit runden Fronten** | | | | | | | |
| 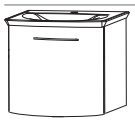<br>Bitte Anschlag der Tür angeben!<br>**Bestehend aus:**<br>Waschtisch, Mineralguss, weiß, 512 mm<br>inkl. Permanentablauf<br>Waschtischunterschrank 500 mm<br>1 Tür<br><br>Optionales Zubehör:<br>Raumschaffersiphon DN 32<br>Aufpreis ohne Hahnlochbohrung / 3-Loch (nach Skizze)* | 345 | 512 | 520 | **SETVU501**<br><br>PZ1407<br>- | L/R | | |
| <br>Bitte Anschlag der Tür angeben!<br>**Bestehend aus:**<br>Waschtischunterschrank 500 mm<br>1 Tür<br>STONEPLUS Waschtisch, 512 mm<br>Farbton Weiß<br>inkl. CLOU Ab- und Überlaufsystem | | | | | | | |
| **ohne LED-Beleuchtung** | 454 | 512 | 520 | **SETFG5004** | L/R | | |
| **mit LED-Beleuchtung**<br>LED-Beleuchtung 2,8 Watt<br>194 Lumen / 6500 Kelvin<br>integrierter Sensorschalter<br>1 LED-Converter 15 Watt<br>1 Bewegungssensor<br>Dieses Produkt enthält eine Lichtquelle der Energieeffizienzklasse: F<br><br>Optionales Zubehör:<br>Raumschaffer-Siphon DN 32<br>Aufpreis ohne Hahnlochbohrung / 3-Loch (nach Skizze)* | 454 | 512 | 520 | **SETFG50B4**<br><br>FZ1407<br>- | L/R | | |
| 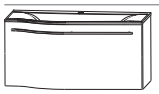<br>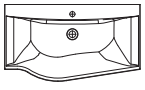<br>evermite<br>Abb. = rechts<br>**Bestehend aus:**<br>Waschtischunterschrank 600 mm<br>1 Metallauszug mit Siphonausschnitt inkl. OrgaBase<br>evermite - Möbelwaschtisch weiß<br>inkl. nicht verschließbarem Ablaufventil<br><br>Optionales Zubehör:<br>Raumschaffersiphon DN 32<br>Aufpreis ohne Hahnlochbohrung / 3-Loch (nach Skizze)* | 400 | 606 | 335 | **SETFG6005**<br><br>PZ1407<br>- | L/R | | |

Die Angabe des Waschtisch-Herstellers entnehmen Sie bitte der Übersicht, die Sie am Anfang des Verkaufshandbuches finden.
***Die Lieferzeit beträgt 8 Wochen. Der Preis versteht sich pro Waschtisch. Waschtisch ohne Hahnlochbohrung nicht kombinierbar mit dem Clou-System. Bitte prüfen Sie unbedingt Ihre Auftragsbestätigung auf Richtigkeit und Vollständigkeit.**

# Programm 039 - Typenliste

**#Ident Nummern - keine Preise**

| Tiefenangabe entspricht der Korpustiefe | Tiefe in mm | Breite in mm | Höhe in mm | Artikelnummer | Anschlag | # | Aufpreis Hochglanz Korpus |
|---|---|---|---|---|---|---|---|
| **Sets mit runden Fronten** | | | | | | | |
| 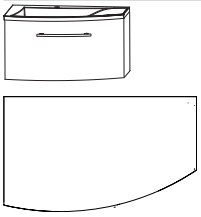<br>evermite<br>Abb. = rechts | **Bestehend aus:**<br>Waschtischunterschrank 600 mm<br>1 Metallauszug mit Siphonausschnitt inkl. OrgaBase<br>evermite - Möbelwaschtisch weiß<br>inkl. nicht verschließbarem Ablaufventil<br><br>Optionales Zubehör:<br>Raumschaffersiphon DN 32<br>Aufpreis ohne Hahnlochbohrung / 3-Loch (nach Skizze)* | 448 | 606 | 350 | **SETFG6007**<br><br>PZ1407 | L/R | | |
| **Sets mit geraden Fronten** | | | | | | | |
| <br>evermite<br>Waschtisch drehbar | **Bestehend aus:**<br>Waschtischunterschrank 500 mm<br>2 Türen (194 / 294 mm)<br>evermite - Möbelwaschtisch weiß<br>inkl. nicht verschließbarem Ablaufventil<br>Waschtisch drehbar<br><br>Optionales Zubehör:<br>Raumschaffersiphon DN 32<br>Aufpreis ohne Hahnlochbohrung / 3-Loch (nach Skizze)* | 255 | 504 | 522 | **SETFG5001**<br><br>PZ1407 | | | |
| <br>Glas<br>Waschtisch drehbar | **Bestehend aus:**<br>Waschtischunterschrank 500 mm<br>2 Türen (194 / 294 mm)<br>Glas-Möbelwaschtisch in Optiwhite<br>inkl. nicht verschließbarem Ablaufventil<br><br>Optionales Zubehör:<br>Raumschaffersiphon DN 32 | 306 | 506 | 492 | **SETFG5002**<br><br>PZ1407 | | | |
| <br>Bitte Anschlag der Tür angeben! | **Bestehend aus:**<br>Waschtischunterschrank 500 mm<br>1 Tür<br>STONEPLUS Waschtisch, 512 mm weiß<br>inkl. CLOU Ab- und Überlaufsystem<br><br>Optionales Zubehör:<br>Raumschaffersiphon DN 32<br>Aufpreis ohne Hahnlochbohrung / 3-Loch (nach Skizze)* | 330 | 512 | 500 | **SETFG5006**<br><br>PZ1407<br>- | L/R | | |
| 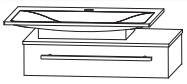<br>Abb. = rechts | **Bestehend aus:**<br>Waschtischunterschrank 600 mm<br>1 Metallschubkasten mit Siphonausschnitt<br>Mineralguss - Aufsatzwaschtisch<br>inkl. nicht verschließbarem Ablaufventil<br>1 Glasplatte in Optiwhite mit Tiefe 152 mm<br><br>Optionales Zubehör:<br><br>Design Installationsset schwarz<br>Aufpreis ohne Hahnlochbohrung / 3-Loch (nach Skizze)* | 410 | 666 | 255 | **SETFG6002**<br><br>PZ13891E<br>PZ138930E<br>- | L/R | | |

Die Angabe des Waschtisch-Herstellers entnehmen Sie bitte der Übersicht, die Sie am Anfang des Verkaufshandbuches finden.
***Die Lieferzeit beträgt 8 Wochen. Der Preis versteht sich pro Waschtisch. Waschtisch ohne Hahnlochbohrung nicht kombinierbar mit dem Clou-System. Bitte prüfen Sie unbedingt Ihre Auftragsbestätigung auf Richtigkeit und Vollständigkeit.**

# Programm 039 - Typenliste

**#Ident Nummern - keine Preise**

| Tiefenangabe entspricht der Korpustiefe | Tiefe in mm | Breite in mm | Höhe in mm | Artikelnummer | Anschlag | # | Aufpreis Hochglanz Korpus |
|---|---|---|---|---|---|---|---|
| **Sets mit geraden Fronten** | | | | | | | |
|  **Bestehend aus:**<br>Waschtischunterschrank 600 mm<br>1 Metallschubkasten mit Siphonausschnitt<br>Mineralguss-Möbelwaschtisch weiß<br>Ablagefläche rechts<br>inkl. nicht verschließbarem Ablaufventil<br><br>Optionales Zubehör:<br><br>Design Installationsset schwarz<br>Aufpreis ohne Hahnlochbohrung / 3-Loch (nach Skizze)* | 350 | 606 | 185 | **SETFG6003**<br><br><br><br><br>PZ13891E<br>PZ138930E<br>- | | | |
| 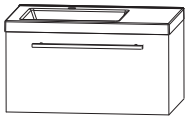 **Bestehend aus:**<br>Waschtischunterschrank 600 mm<br>1 Metallauszug mit Siphonausschnitt inkl. Metallverkleidung<br>Mineralguss-Möbelwaschtisch weiß<br>inkl. nicht verschließbarem Ablaufventil<br><br>Optionales Zubehör:<br>Raumschaffersiphon DN 32<br>Aufpreis ohne Hahnlochbohrung / 3-Loch (nach Skizze)* | 350 | 606 | 345 | **SETFG6004**<br><br><br><br><br>PZ1407<br><br>- | | | |
| 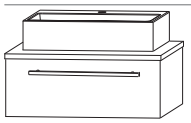 **Bestehend aus:**<br>Waschtischunterschrank 600 mm<br>1 Metallauszug mit Siphonausschnitt inkl. OrgaBase<br>Waschtischplatte mit ABS-Kante<br>Keramik-Aufsatzwaschtisch 510 mm<br>inkl. nicht verschließbarem Ablaufventil<br><br>Optionales Zubehör:<br>Raumschaffersiphon DN 32 | 400 | 608 | 388 | **SETFG6013**<br><br><br><br><br>PZ1407 | | | |
| 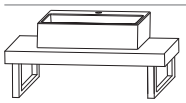 **Bestehend aus:**<br>Keramik-Aufsatzwaschtisch 390 mm breit<br>inkl. nicht verschließbarem Ablaufventil<br>Waschtischplatte Eiche massiv 40 mm stark<br>2 Handtuchhalter-Konsolen chrom<br><br>Optionales Zubehör:<br>Design Installationsset chrom | 400 | 612 | 340 | **SETFG6009**<br><br><br><br><br>PZ13891E | | | |
| **Ergänzungsschränke** | | | | | | | |
| 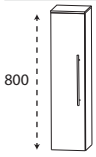 **Highboard**<br>1 Tür<br>2 Glasfachböden<br>1 Glas Abdeckplatte Optiwhite 175 mm | 150 | 200 | 808 | **HBA512A11** | L/R | | |

Die Angabe des Waschtisch-Herstellers entnehmen Sie bitte der Übersicht, die Sie am Anfang des Verkaufshandbuches finden.
***Die Lieferzeit beträgt 8 Wochen. Der Preis versteht sich pro Waschtisch. Waschtisch ohne Hahnlochbohrung nicht kombinierbar mit dem Clou-System. Bitte prüfen Sie unbedingt Ihre Auftragsbestätigung auf Richtigkeit und Vollständigkeit.**

# Programm 039 - Typenliste

**#Ident Nummern - keine Preise**

| Tiefenangabe entspricht der Korpustiefe | Tiefe in mm | Breite in mm | Höhe in mm | Artikelnummer | Anschlag | # | Aufpreis Hochglanz Korpus |
|---|---|---|---|---|---|---|---|
| **Ergänzungsschränke** | | | | | | | |
| 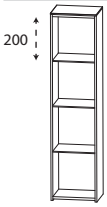 **Regal**<br>4 Glasfachböden in Optiwhite<br>1 Glasplatte in Optiwhite mit Tiefe 152 mm | 150 | 200 | 808 | **RG51201E** | | | |
| **Zubehör** | | | | | | | |
|  **Glas - Ablageboard**<br>inkl. Metallhalter | | | | | | | |
| **400 mm breit**<br>inkl. 2 Metallhalter | 130 | 400 | 8 | **ABG134008** | | | |
|  **Steckboarde**<br>rundum mit ABS-Dickkante<br>inkl. Steckboardträger | | | | | | | |
| **200 mm breit**<br>inkl. 2 Steckboardträger | 150 | 200 | 28 | **SBG6020** | | | |
| **400 mm breit**<br>inkl. 2 Steckboardträger | 150 | 400 | 28 | **SBG6040** | | | |
|  **LED-Aufbauleuchte**<br>Länge: 280 mm<br>4,8 Watt / 366 Lumen / 6000 Kelvin<br>Optionales Zubehör für Flächenspiegel<br>Dieses Produkt enthält eine Lichtquelle der Energieeffizienzklasse: G | 100 | 280 | 38 | **PZ107925** | | | |

# Programm 039 - Installationsmaße

SET FG50 01

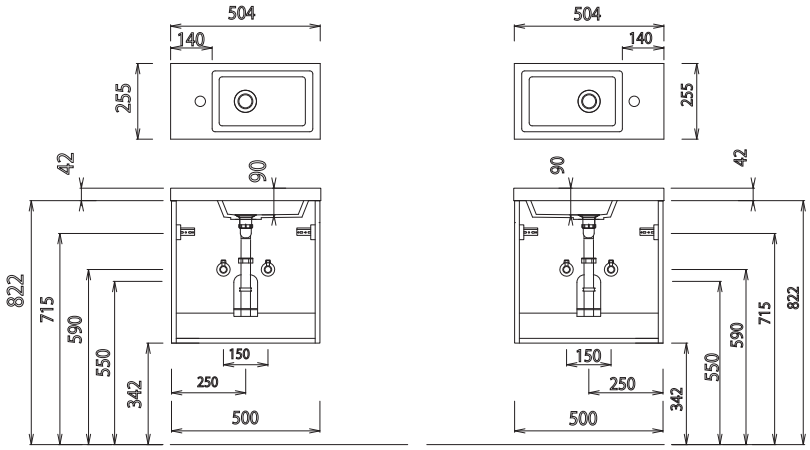


SET FG50 04

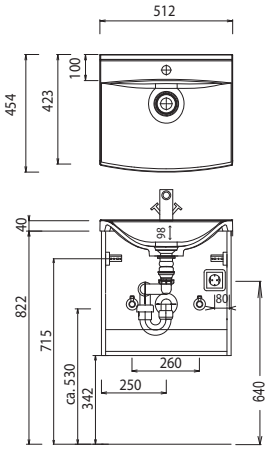


SET FG50 02

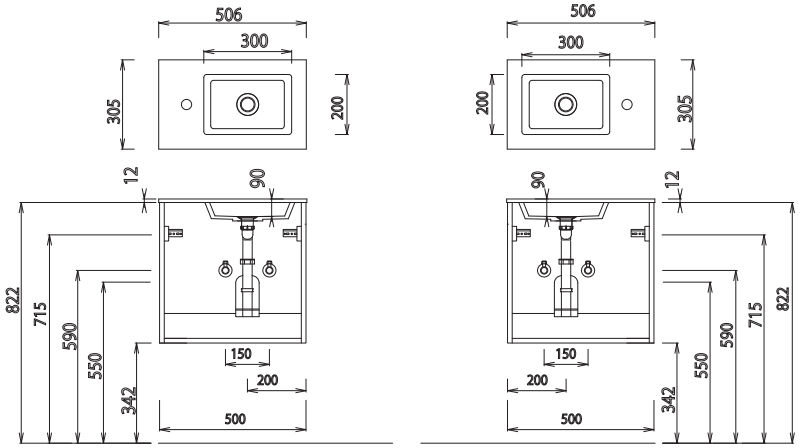


SET VU50

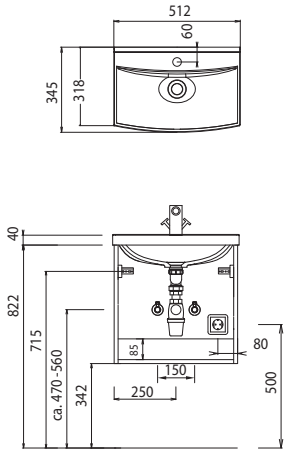


SET FG60 02

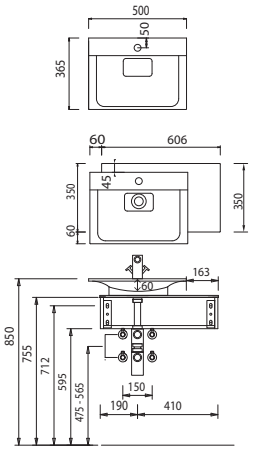


SET FG60 03

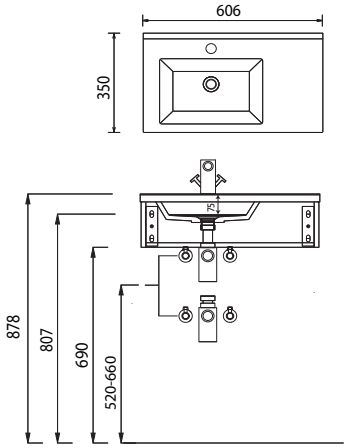


SET FG60 04

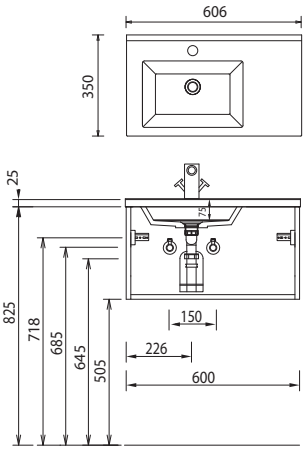


Bei Waschtischanlagen mit Befestigungsschrauben müssen die Maße zum Bohren vor Ort, nach dem Auflegen des Waschtisches auf den Unterschrank, angezeichnet werden.
Waschtische ohne Befestigungkonsolen werden mit Silikon an der Wand und auf den Möbelseiten befestigt!
Mineralguss/evermite/STONEPLUS:
Die Temperatur des Gebrauchswassers darf 55° C nicht überschreiten. Haarfärbemittel müssen bei Kontakt mit der Oberfläche sofort entfernt werden, um Fleckenbildung zu vermeiden.
Toleranzen:
Die Maßtoleranzen (+/- 5mm) und Ebenheitstoleranzen (DIN 18202)unterliegen den üblichen materialspezifischen Toleranzen für Bauwerkstoffe, anlehnend an die DIN 18202.

# Programm 039 - Installationsmaße

SET FG60 05 L

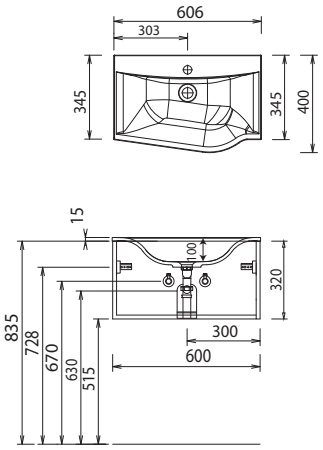


SET FG60 05 R

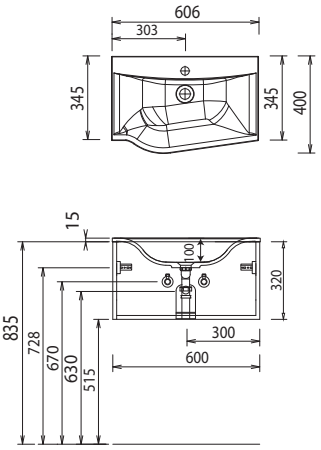


SET FG60 07 L

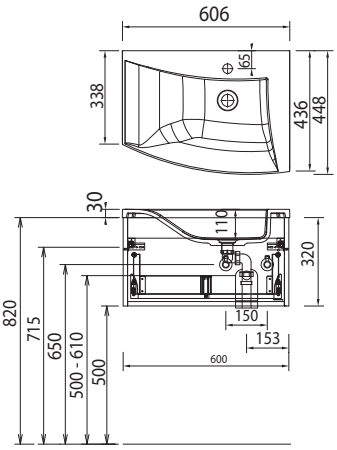


SET FG60 07 R

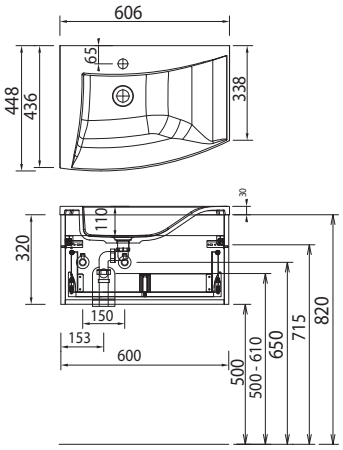


SET FG60 09

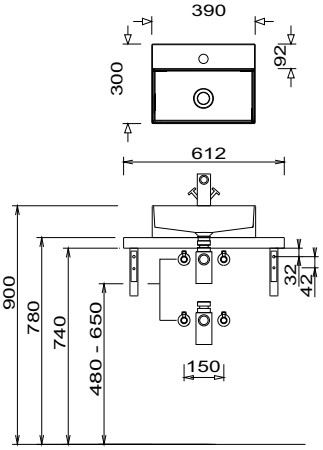


SET FG50 06

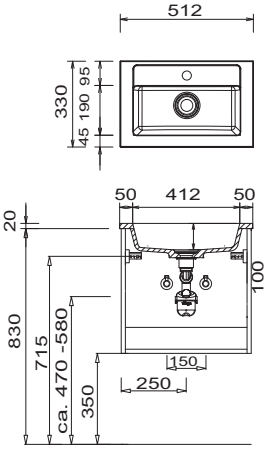


SET FG60 13

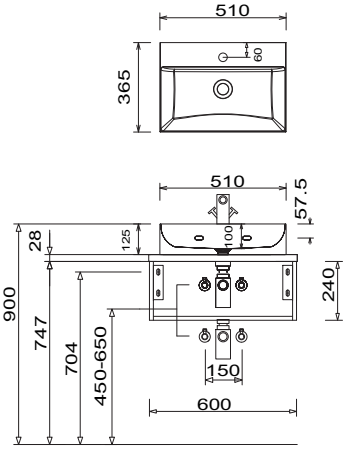


Elektroanschlüsse für Spiegelelemente

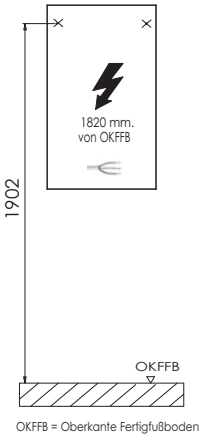


Bei Waschtischanlagen mit Befestigungsschrauben müssen die Maße zum Bohren vor Ort,
nach dem Auflegen des Waschtisches auf den Unterschrank, angezeichnet werden.
Waschtische ohne Befestigungkonsolen werden mit Silikon an der Wand und auf den Möbelseiten befestigt!
Mineralguss/evermite/STONEPLUS:
Die Temperatur des Gebrauchswassers darf 55° C nicht überschreiten. Haarfärbemittel müssen bei Kontakt mit der Oberfläche sofort entfernt werden, um Fleckenbildung zu vermeiden.
Toleranzen:
Die Maßtoleranzen (+/- 5mm) und Ebenheitstoleranzen (DIN 18202)unterliegen den üblichen materialspezifischen Toleranzen für Bauwerkstoffe, anlehnend an die DIN 18202.