Möbel LETZ
Finden und Wohlfühlen



Typenplan

For Guests von puris - Gästebad Eiche hell

Wichtiger Hinweis für Sie

Etwaige Hinweise des Herstellers in dieser Produktinformation, die sich auf die Gewährleistung beziehen, haben für Sie keinerlei Bindungswirkung und können von Ihnen ignoriert werden. Ihre gesetzlichen Gewährleistungsrechte als Verbraucher uns gegenüber, als Ihrem Verkäufer, werden dadurch in keiner Weise berührt oder eingeschränkt. Sie können sich wegen aller Mängel jederzeit an uns wenden. Darüber hinaus gehende Herstellergarantien bleiben natürlich unberührt. Dieser Artikel wird hergestellt von puris Bad GmbH & Co.KG, Hinterm Gallberg 6a, 59929 Brilon, Deutschland

Möbel Letz GmbH
Am Gewerbepark 11
06895 Zahna-Elster

Tel.: 035383 - 6018 50
Fax.: 035383 - 6018 17

puris 4 LIFE

for guests

Programm 039







Frontdekore



Nr. 720 Kaschmir matt



Nr. 764 Steingrau matt



Nr. 777 Cosmos Grey matt



Nr. 793 Edelweiß matt



Nr. 891 Quarzgrau matt



Nr. 893 Titangrau matt

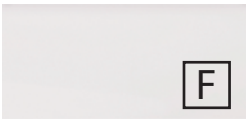

Nr. 722 Polarweiß hgl.



Nr. 680 Charleston Eiche



Nr. 785 Eiche Natur Nachbildung



Nr. 794 Eiche Sand

zusätzliche Frontdekore für gerade Fronten



Nr. 697 Betongrün



Nr. 699 Alby Blue



Nr. 679 Betonoptik



Nr. 775 Stahl Dunkel matt



Nr. 639 Eiche Schwarz



Nr. 670 Halifax Eiche



Nr. 698 Cuneo Eiche Grau



Nr. 719 Cuneo Eiche Dunkel



Nr. 751 Cuneo Eiche Braun



Nr. 771 Cuneo Eiche Natural

F Folierte Front

M Melaminharzbeschichtete Front mit ABS-Kante

Korpusdekore

*** Hochglanz Korpus gegen Aufpreis**



Nr. 197
Betongrün



Nr. 199
Alby Blue



Nr. 179
Betonoptik



Nr. 120
Kaschmir matt



Nr. 164
Steingrau matt



Nr. 175
Stahl Dunkel matt



Nr. 177
Cosmos Grey matt

Nr. 111
Weiß matt



Nr. 191
Quarzgrau matt



Nr. 193
Titangrau matt

***Nr. 161**
Weiß hgl.



Nr. 139
Eiche Schwarz



Nr. 170
Halifax Eiche



Nr. 180
Charleston Eiche



Nr. 198
Cuneo Eiche Grau



Nr. 119
Cuneo Eiche Dunkel



Nr. 151
Cuneo Eiche Braun



Nr. 171
Cuneo Eiche Natural



Nr. 185
Eiche Natur Nachbildung



Nr. 194
Eiche Sand

Waschtisch Typen

runde Fronten



Nr. 1
Weiß



Nr. 21
Weiß



Nr. 21
Weiß



Nr. 61
Weiß

gerade Fronten



Nr. 1
Weiß



Nr. 1
Weiß



Nr. 21
Weiß



Nr. 61
Weiß



Nr. 82
Optiwhite



Nr. 1
Weiß



Nr. 1
Weiß

Griffvarianten



Nr. 329 Griffleiste chrom

Grifflänge bei runden Fronten:
52 mm

Grifflänge bei geraden Fronten:
194 mm / 294 mm / 494 mmm



Nr. 338 Griffleiste alu matt

Grifflänge bei runden Fronten:
52 mm

Grifflänge bei geraden Fronten:
194 mm / 294 mm / 494 mmm



Nr. 339 Griffleiste schwarz matt

Grifflänge bei runden Fronten:
52 mm

Grifflänge bei geraden Fronten:
194 mm / 294 mm / 494 mmm



Nr. 347 Griffleiste Messing gebürstet

Grifflänge bei runden Fronten:
52 mm

Grifflänge bei geraden Fronten:
194 mm / 294 mm / 494 mmm



Nr. 290 Stangengriff chrom

Griffbohrung bei geraden Fronten:
96 mm / 384 mm

zusätzliche Griffvarianten für gerade Fronten

Griffbohrung: 96 mm / 384 mm

Nr. 289 Stangengriff chrom



Nr. 291 Stangengriff chrom



Nr. 292 Stangengriff chrom



Nr. 294 Stangengriff chrom



Nr. 295 Stangengriff chrom



Nr. 296 Stangengriff chrom



Nr. 299 Griffleiste chrom



Nr. 330 Stangengriff chrom



Nr. 333 Griffleiste alu matt



Nr. 340 Stangengriff chrom / chrom matt



Nr. 359 Stangengriff schwarz matt



Nr. 390 Stangengriff Bicolor



Technik

Auszüge und Schubkästen

Nr. 554
Premium-Technik mit Dämpfung
Türen mit integriertem Dämpfungssystem

Alle Angaben unverbindlich und freibleibend. Fehler, Irrtümer und Änderungen vorbehalten.

Programm 039 - Typenliste

#Ident Nummern - keine Preise

Flächenspiegel

Tiefenangabe entspricht der Korpustiefe	Tiefe in mm	Breite in mm	Höhe in mm	Artikelnummer	Anschlag	#	Aufpreis Hochglanz Korpus
  **Design Spiegel organische Form** umlaufende LED-Beleuchtung Lichtfarbe in drei Stufen einstellbar 10,0 Watt / 940 Lumen / 2700, 4500, 6500 Kelvin 1 LED-Converter 15 Watt mit Sensor für Emotion-Beleuchtung Dieses Produkt enthält eine Lichtquelle der Energieeffizienzklasse: F	29	450	800	**FSR504504**			
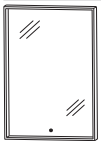  **Flächenspiegel** umlaufender LED-Acrylrahmen mit Sensor für Emotion-Beleuchtung Lichtfarbe in drei Stufen einstellbar 17,4 Watt / 1923 Lumen / 2700, 4300, 6500 Kelvin 1 LED-Converter 30 Watt Dieses Produkt enthält eine Lichtquelle der Energieeffizienzklasse: F	42	500	800	**FSB5550G7**			
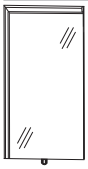  **Flächenspiegel, 400 mm** 1 LED-Leuchtwinkel links 18,2 Watt / Converter 30 Watt 1784 Lumen / 2700 - 6500 Kelvin mit Sensor für Emotion-Beleuchtung Dieses Produkt enthält eine Lichtquelle der Energieeffizienzklasse: F	46	400	800	**FSA53408R**			
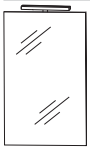 **Flächenspiegel, 400 mm** Außenkanten in chrom LED-Aufbauleuchte „Elisa“ 4,8 Watt / Converter 15 Watt / 366 Lumen / 6000 Kelvin Schalterelement Dieses Produkt enthält eine Lichtquelle der Energieeffizienzklasse: G	28	400	800	**FSA5140B2**			
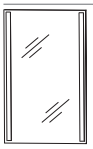 **Flächenspiegel, 400 mm** Außenkanten in chrom 2 sandgestrahlte LED-Lichtfenster links und rechts 7,2 Watt / Converter 15 Watt / 648 Lumen / 6500 Kelvin 1 Schalterelement Dieses Produkt enthält eine Lichtquelle der Energieeffizienzklasse: F	28	400	800	**FSA544002**			

Programm 039 - Typenliste

#Ident Nummern - keine Preise

Tiefenangabe entspricht der Korpustiefe	Tiefe in mm	Breite in mm	Höhe in mm	Artikelnummer	Anschlag	#	Aufpreis Hochglanz Korpus
Spiegelschränke							
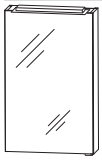 inkl. Griffblock in chrom **Spiegelschrank** 1 Doppelspiegeltür 1 LED-Aufbauleuchte (4,8 Watt) 366 Lumen / 6000 Kelvin 12 V/ Converter 15 Watt 2 Glasfachböden 1 Schalter-Steckdosen-Element Dieses Produkt enthält eine Lichtquelle der Energieeffizienzklasse: G Optionales Zubehör: zusätzlicher Glasboden inkl. Träger	150	400	800	**S2A514B1D** FBG362120	L/R		
Sets mit runden Fronten							
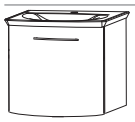 Bitte Anschlag der Tür angeben! **Bestehend aus:** Waschtisch, Mineralguss, weiß, 512 mm inkl. Permanentablauf Waschtischunterschrank 500 mm 1 Tür Optionales Zubehör: Raumschaffersiphon DN 32 Aufpreis ohne Hahnlochbohrung / 3-Loch (nach Skizze)*	345	512	520	**SETVU501** PZ1407 -	L/R		
 Bitte Anschlag der Tür angeben! **Bestehend aus:** Waschtischunterschrank 500 mm 1 Tür STONEPLUS Waschtisch, 512 mm Farbton Weiß inkl. CLOU Ab- und Überlaufsystem							
ohne LED-Beleuchtung	454	512	520	**SETFG5004**	L/R		
mit LED-Beleuchtung LED-Beleuchtung 2,8 Watt 194 Lumen / 6500 Kelvin integrierter Sensorschalter 1 LED-Converter 15 Watt 1 Bewegungssensor Dieses Produkt enthält eine Lichtquelle der Energieeffizienzklasse: F Optionales Zubehör: Raumschaffer-Siphon DN 32 Aufpreis ohne Hahnlochbohrung / 3-Loch (nach Skizze)*	454	512	520	**SETFG50B4** FZ1407 -	L/R		
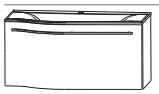 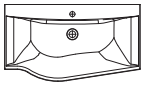 evermite Abb. = rechts **Bestehend aus:** Waschtischunterschrank 600 mm 1 Metallauszug mit Siphonausschnitt inkl. OrgaBase evermite - Möbelwaschtisch weiß inkl. nicht verschließbarem Ablaufventil Optionales Zubehör: Raumschaffersiphon DN 32 Aufpreis ohne Hahnlochbohrung / 3-Loch (nach Skizze)*	400	606	335	**SETFG6005** PZ1407 -	L/R		

Die Angabe des Waschtisch-Herstellers entnehmen Sie bitte der Übersicht, die Sie am Anfang des Verkaufshandbuches finden.
***Die Lieferzeit beträgt 8 Wochen. Der Preis versteht sich pro Waschtisch. Waschtisch ohne Hahnlochbohrung nicht kombinierbar mit dem Clou-System. Bitte prüfen Sie unbedingt Ihre Auftragsbestätigung auf Richtigkeit und Vollständigkeit.**

Programm 039 - Typenliste

#Ident Nummern - keine Preise

Tiefenangabe entspricht der Korpustiefe	Tiefe in mm	Breite in mm	Höhe in mm	Artikelnummer	Anschlag	#	Aufpreis Hochglanz Korpus
Sets mit runden Fronten							
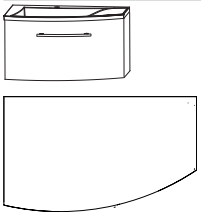 evermite Abb. = rechts	**Bestehend aus:** Waschtischunterschrank 600 mm 1 Metallauszug mit Siphonausschnitt inkl. OrgaBase evermite - Möbelwaschtisch weiß inkl. nicht verschließbarem Ablaufventil Optionales Zubehör: Raumschaffersiphon DN 32 Aufpreis ohne Hahnlochbohrung / 3-Loch (nach Skizze)*	448	606	350	**SETFG6007** PZ1407	L/R		
Sets mit geraden Fronten							
 evermite Waschtisch drehbar	**Bestehend aus:** Waschtischunterschrank 500 mm 2 Türen (194 / 294 mm) evermite - Möbelwaschtisch weiß inkl. nicht verschließbarem Ablaufventil Waschtisch drehbar Optionales Zubehör: Raumschaffersiphon DN 32 Aufpreis ohne Hahnlochbohrung / 3-Loch (nach Skizze)*	255	504	522	**SETFG5001** PZ1407			
 Glas Waschtisch drehbar	**Bestehend aus:** Waschtischunterschrank 500 mm 2 Türen (194 / 294 mm) Glas-Möbelwaschtisch in Optiwhite inkl. nicht verschließbarem Ablaufventil Optionales Zubehör: Raumschaffersiphon DN 32	306	506	492	**SETFG5002** PZ1407			
 Bitte Anschlag der Tür angeben!	**Bestehend aus:** Waschtischunterschrank 500 mm 1 Tür STONEPLUS Waschtisch, 512 mm weiß inkl. CLOU Ab- und Überlaufsystem Optionales Zubehör: Raumschaffersiphon DN 32 Aufpreis ohne Hahnlochbohrung / 3-Loch (nach Skizze)*	330	512	500	**SETFG5006** PZ1407 -	L/R		
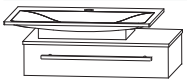 Abb. = rechts	**Bestehend aus:** Waschtischunterschrank 600 mm 1 Metallschubkasten mit Siphonausschnitt Mineralguss - Aufsatzwaschtisch inkl. nicht verschließbarem Ablaufventil 1 Glasplatte in Optiwhite mit Tiefe 152 mm Optionales Zubehör: Design Installationsset schwarz Aufpreis ohne Hahnlochbohrung / 3-Loch (nach Skizze)*	410	666	255	**SETFG6002** PZ13891E PZ138930E -	L/R		

Die Angabe des Waschtisch-Herstellers entnehmen Sie bitte der Übersicht, die Sie am Anfang des Verkaufshandbuches finden.
***Die Lieferzeit beträgt 8 Wochen. Der Preis versteht sich pro Waschtisch. Waschtisch ohne Hahnlochbohrung nicht kombinierbar mit dem Clou-System. Bitte prüfen Sie unbedingt Ihre Auftragsbestätigung auf Richtigkeit und Vollständigkeit.**

Programm 039 - Typenliste

#Ident Nummern - keine Preise

Tiefenangabe entspricht der Korpustiefe	Tiefe in mm	Breite in mm	Höhe in mm	Artikelnummer	Anschlag	#	Aufpreis Hochglanz Korpus
Sets mit geraden Fronten							
 **Bestehend aus:** Waschtischunterschrank 600 mm 1 Metallschubkasten mit Siphonausschnitt Mineralguss-Möbelwaschtisch weiß Ablagefläche rechts inkl. nicht verschließbarem Ablaufventil Optionales Zubehör: Design Installationsset schwarz Aufpreis ohne Hahnlochbohrung / 3-Loch (nach Skizze)*	350	606	185	**SETFG6003** PZ13891E PZ138930E -			
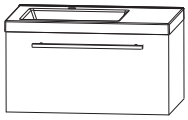 **Bestehend aus:** Waschtischunterschrank 600 mm 1 Metallauszug mit Siphonausschnitt inkl. Metallverkleidung Mineralguss-Möbelwaschtisch weiß inkl. nicht verschließbarem Ablaufventil Optionales Zubehör: Raumschaffersiphon DN 32 Aufpreis ohne Hahnlochbohrung / 3-Loch (nach Skizze)*	350	606	345	**SETFG6004** PZ1407 -			
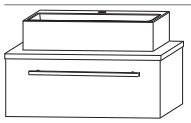 **Bestehend aus:** Waschtischunterschrank 600 mm 1 Metallauszug mit Siphonausschnitt inkl. OrgaBase Waschtischplatte mit ABS-Kante Keramik-Aufsatzwaschtisch 510 mm inkl. nicht verschließbarem Ablaufventil Optionales Zubehör: Raumschaffersiphon DN 32	400	608	388	**SETFG6013** PZ1407			
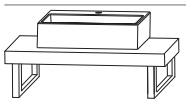 **Bestehend aus:** Keramik-Aufsatzwaschtisch 390 mm breit inkl. nicht verschließbarem Ablaufventil Waschtischplatte Eiche massiv 40 mm stark 2 Handtuchhalter-Konsolen chrom Optionales Zubehör: Design Installationsset chrom	400	612	340	**SETFG6009** PZ13891E			
Ergänzungsschränke							
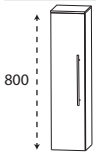 **Highboard** 1 Tür 2 Glasfachböden 1 Glas Abdeckplatte Optiwhite 175 mm	150	200	808	**HBA512A11**	L/R		

Die Angabe des Waschtisch-Herstellers entnehmen Sie bitte der Übersicht, die Sie am Anfang des Verkaufshandbuches finden.
***Die Lieferzeit beträgt 8 Wochen. Der Preis versteht sich pro Waschtisch. Waschtisch ohne Hahnlochbohrung nicht kombinierbar mit dem Clou-System. Bitte prüfen Sie unbedingt Ihre Auftragsbestätigung auf Richtigkeit und Vollständigkeit.**

Programm 039 - Typenliste

#Ident Nummern - keine Preise

Tiefenangabe entspricht der Korpustiefe	Tiefe in mm	Breite in mm	Höhe in mm	Artikelnummer	Anschlag	#	Aufpreis Hochglanz Korpus
Ergänzungsschränke							
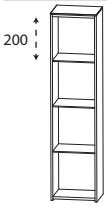 **Regal** 4 Glasfachböden in Optiwhite 1 Glasplatte in Optiwhite mit Tiefe 152 mm	150	200	808	**RG51201E**			
Zubehör							
 **Glas - Ablageboard** inkl. Metallhalter							
400 mm breit inkl. 2 Metallhalter	130	400	8	**ABG134008**			
Steckboarde rundum mit ABS-Dickkante inkl. Steckboardträger							
200 mm breit inkl. 2 Steckboardträger	150	200	28	**SBG6020**			
400 mm breit inkl. 2 Steckboardträger	150	400	28	**SBG6040**			
 **LED-Aufbauleuchte** Länge: 280 mm 4,8 Watt / 366 Lumen / 6000 Kelvin Optionales Zubehör für Flächenspiegel Dieses Produkt enthält eine Lichtquelle der Energieeffizienzklasse: G	100	280	38	**PZ107925**			

Programm 039 - Installationsmaße

SET FG50 01

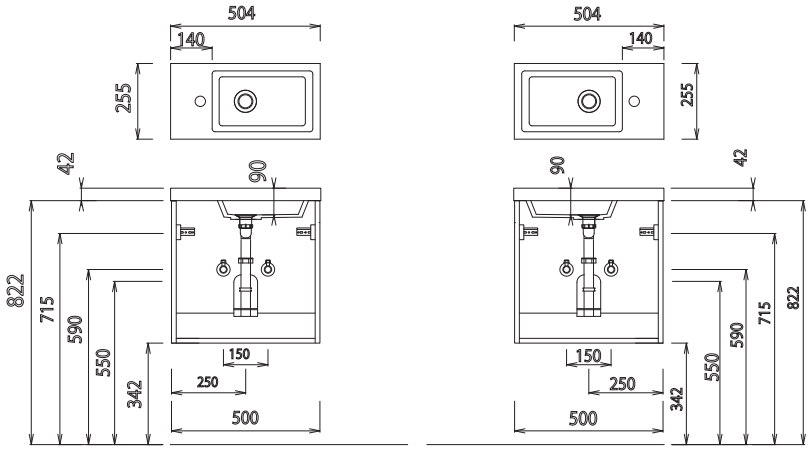

SET FG50 04

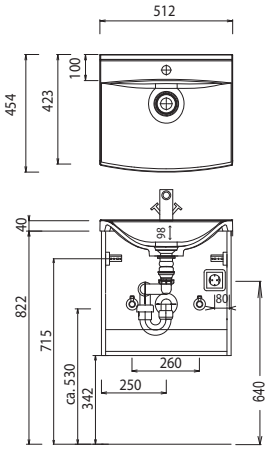

SET FG50 02

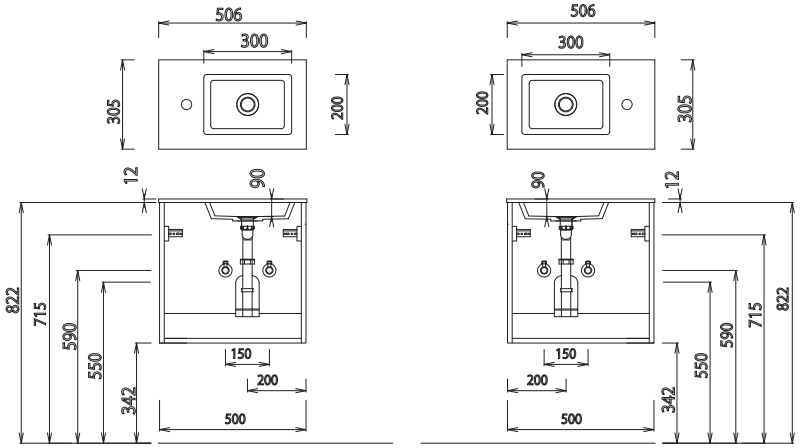

SET VU50

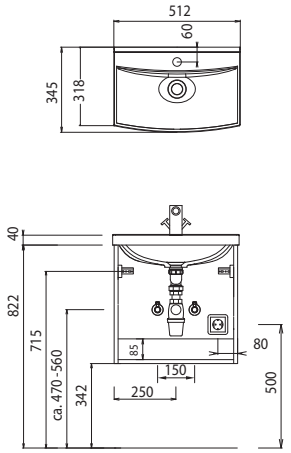

SET FG60 02

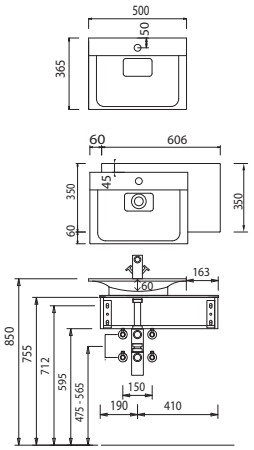

SET FG60 03

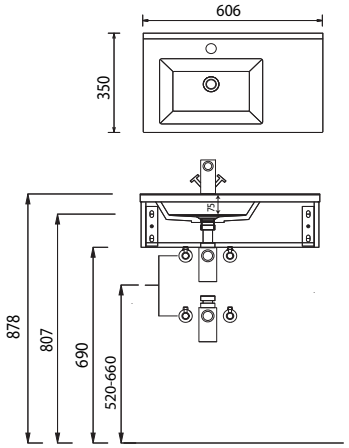

SET FG60 04

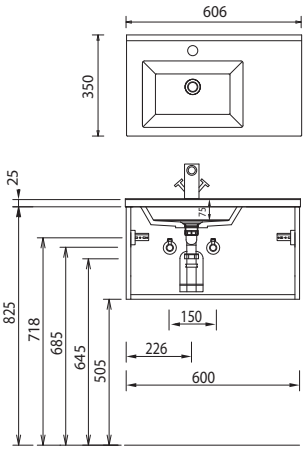

Bei Waschtischanlagen mit Befestigungsschrauben müssen die Maße zum Bohren vor Ort, nach dem Auflegen des Waschtisches auf den Unterschrank, angezeichnet werden.
Waschtische ohne Befestigungkonsolen werden mit Silikon an der Wand und auf den Möbelseiten befestigt!
Mineralguss/evermite/STONEPLUS:
Die Temperatur des Gebrauchswassers darf 55° C nicht überschreiten. Haarfärbemittel müssen bei Kontakt mit der Oberfläche sofort entfernt werden, um Fleckenbildung zu vermeiden.
Toleranzen:
Die Maßtoleranzen (+/- 5mm) und Ebenheitstoleranzen (DIN 18202)unterliegen den üblichen materialspezifischen Toleranzen für Bauwerkstoffe, anlehnend an die DIN 18202.

Programm 039 - Installationsmaße

SET FG60 05 L

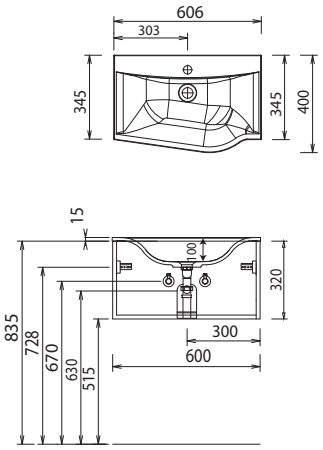

SET FG60 05 R

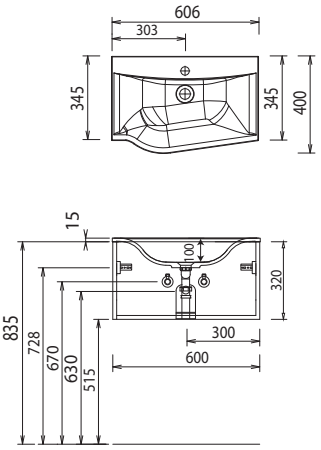

SET FG60 07 L

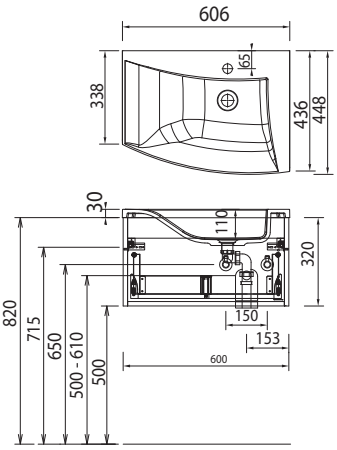

SET FG60 07 R

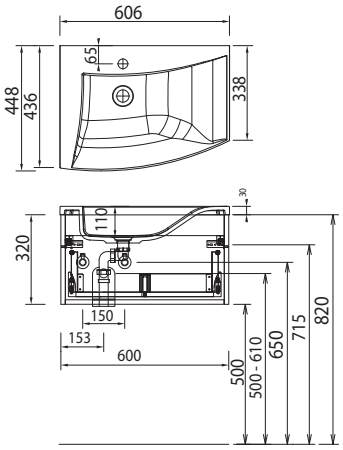

SET FG60 09

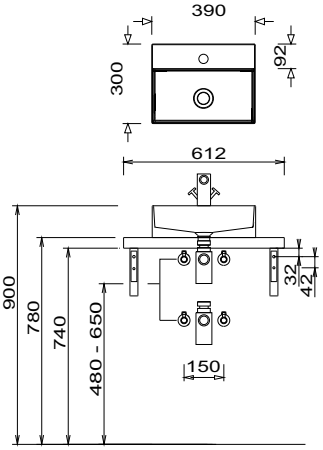

SET FG50 06

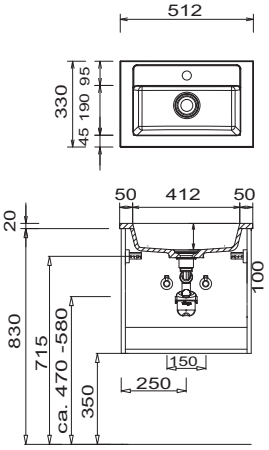

SET FG60 13

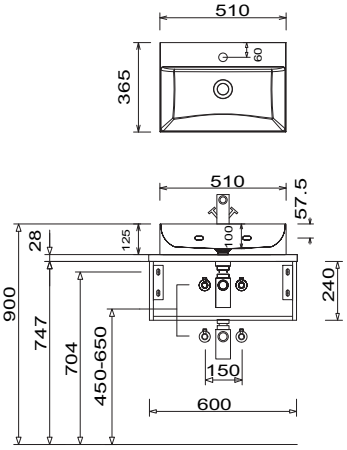

Elektroanschlüsse für Spiegelelemente

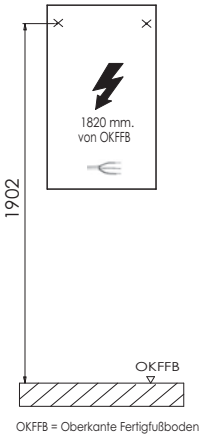

Bei Waschtischanlagen mit Befestigungsschrauben müssen die Maße zum Bohren vor Ort,
nach dem Auflegen des Waschtisches auf den Unterschrank, angezeichnet werden.
Waschtische ohne Befestigungkonsolen werden mit Silikon an der Wand und auf den Möbelseiten befestigt!
Mineralguss/evermite/STONEPLUS:
Die Temperatur des Gebrauchswassers darf 55° C nicht überschreiten. Haarfärbemittel müssen bei Kontakt mit der Oberfläche sofort entfernt werden, um Fleckenbildung zu vermeiden.
Toleranzen:
Die Maßtoleranzen (+/- 5mm) und Ebenheitstoleranzen (DIN 18202)unterliegen den üblichen materialspezifischen Toleranzen für Bauwerkstoffe, anlehnend an die DIN 18202.