Möbel LETZ
Finden und Wohlfühlen



Typenplan

Teratai von Bretz - Sessel rain forest

Wichtiger Hinweis für Sie

Etwaige Hinweise des Herstellers in dieser Produktinformation, die sich auf die Gewährleistung beziehen, haben für Sie keinerlei Bindungswirkung und können von Ihnen ignoriert werden. Ihre gesetzlichen Gewährleistungsrechte als Verbraucher uns gegenüber, als Ihrem Verkäufer, werden dadurch in keiner Weise berührt oder eingeschränkt. Sie können sich wegen aller Mängel jederzeit an uns wenden. Darüber hinaus gehende Herstellergarantien bleiben natürlich unberührt. Dieser Artikel wird hergestellt von Bretz Wohnträume GmbH, Alexander-Bretz-Straße 2, 55457 Gensingen, Deutschland

Möbel Letz GmbH
Am Gewerbepark 11
06895 Zahna-Elster

Tel.: 035383 - 6018 50
Fax.: 035383 - 6018 17

Modellelemente zum
Ausschneiden für
Deine eigene Planung
Maßstab 1:50
gültig ab 01.10.2022

Teratai

106 • Einzelteile

Bretz
True Characters

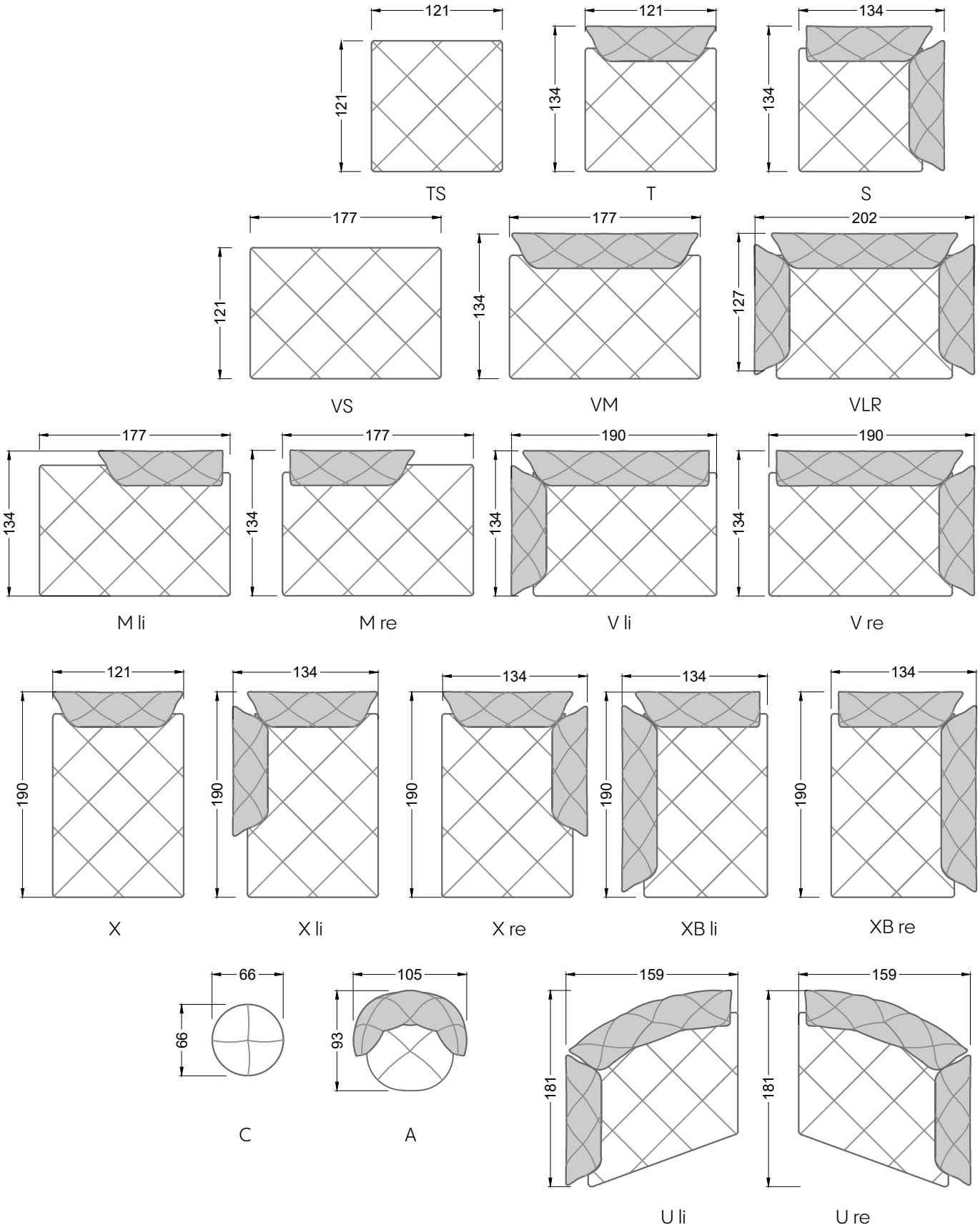

Die Maße gelten für freistehende Einzelteile.

Die Anbauteile weisen an den Anstellseiten eine unecht bezogene Anstellseite ohne Rundung auf.

Die Abschluss- und Einzelteile weisen an den freien Seiten eine Rundung auf (6 cm).

D.h. Bei freier Kombination aus Einzelteilen müssen jeweils 6 cm an den Anstellseiten abgezogen werden.

Modellelemente zum
Ausschneiden für
Deine eigene Planung
Maßstab 1:50
gültig ab 01.10.2022

Teratai

106 • Bestseller

Bretz
True Characters

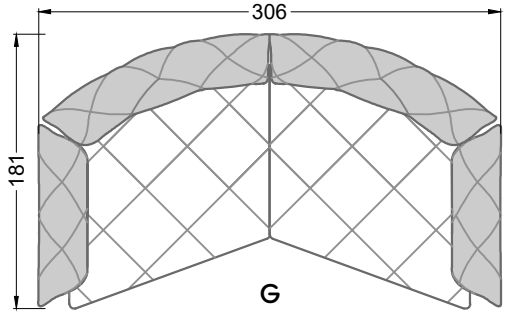

G

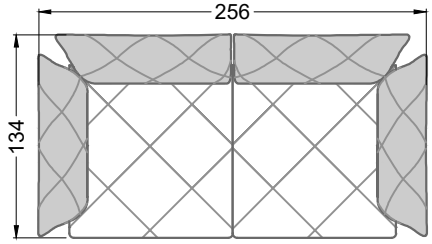

F

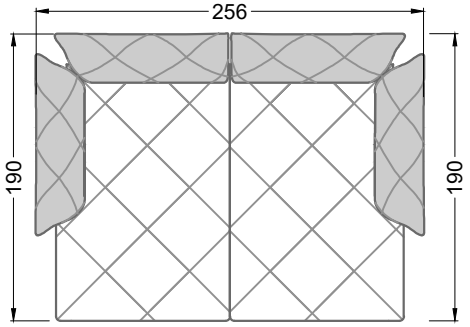

X li X re

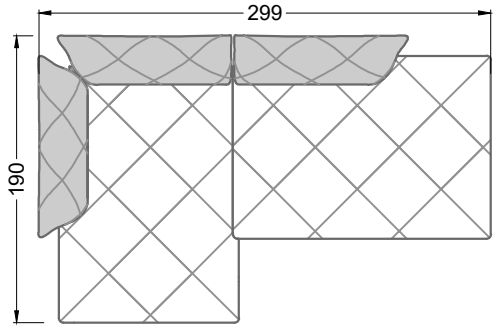

H li

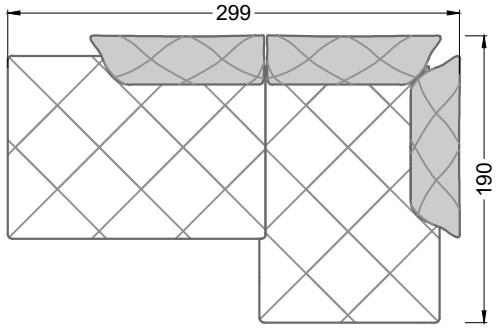

H re

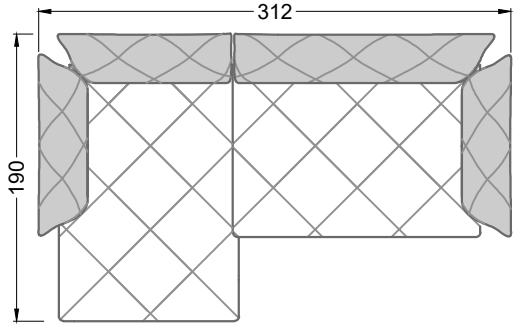

Z li

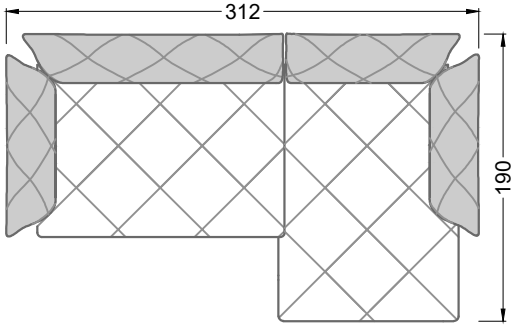

Z re

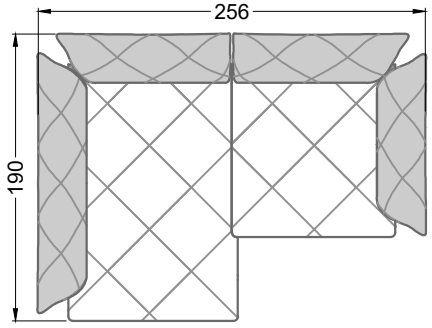

Q li

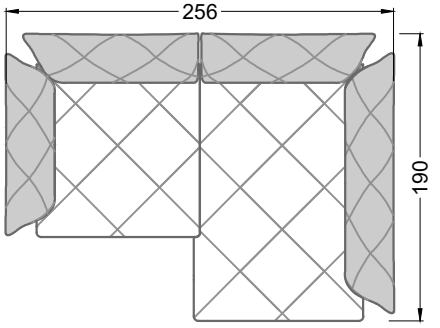

Q re

Teratai

106 • Sofas

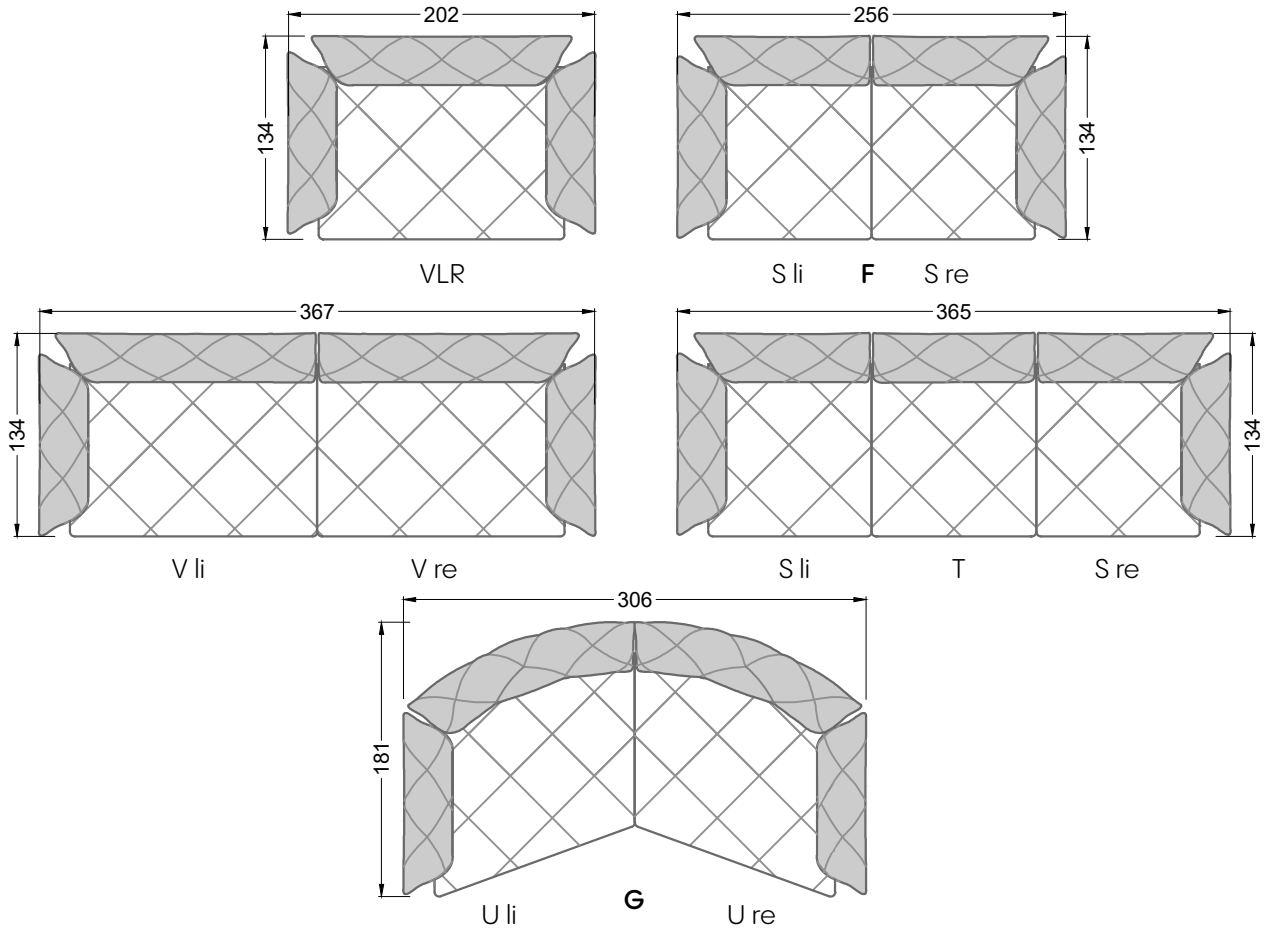

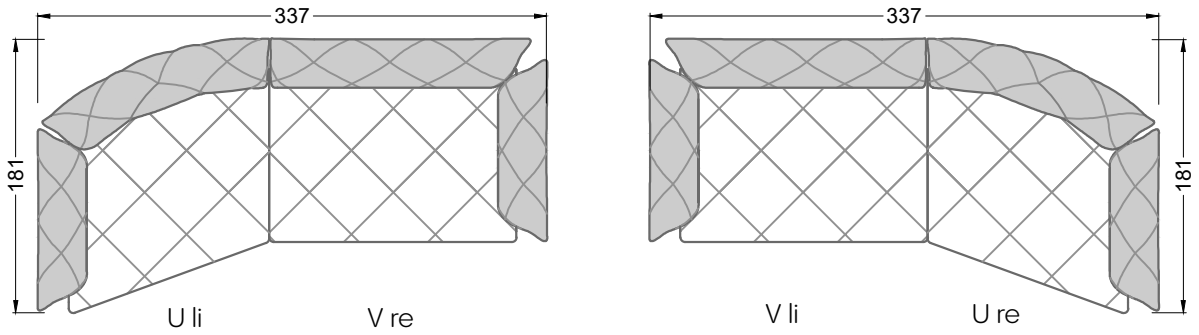

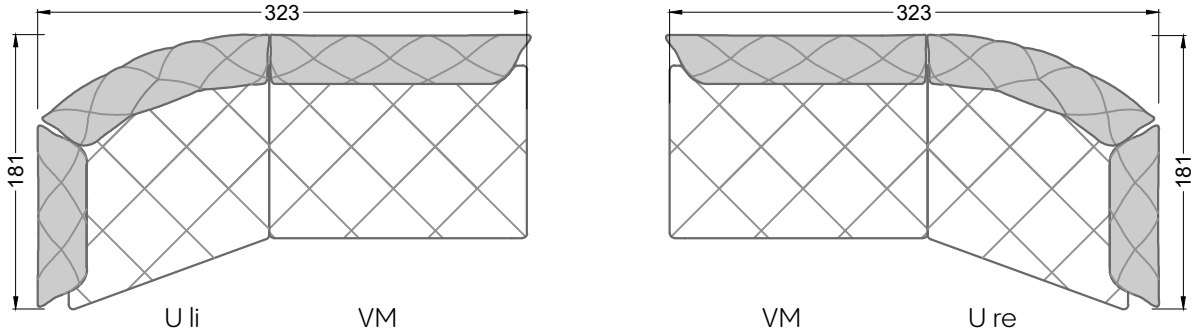

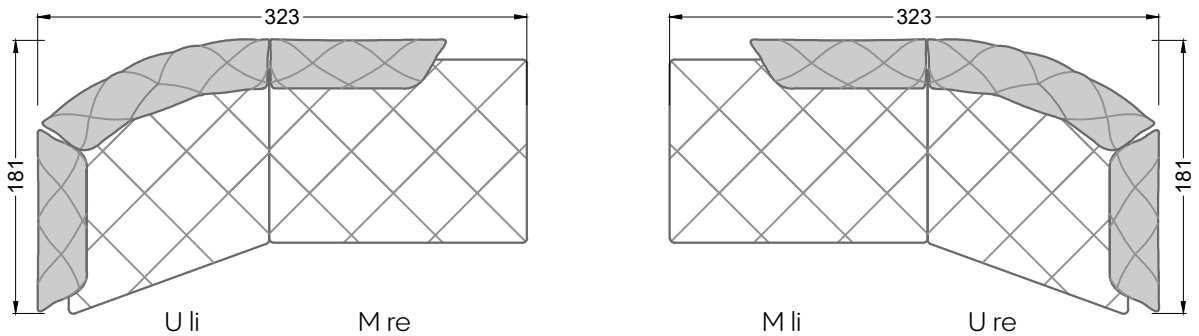

Teratai

106 • Sofas

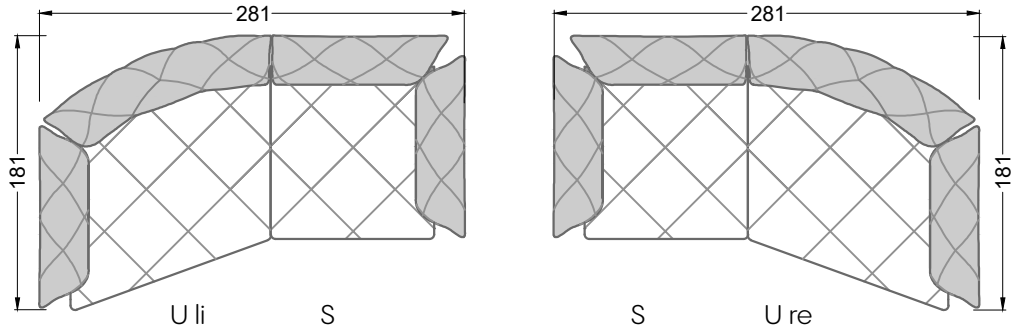

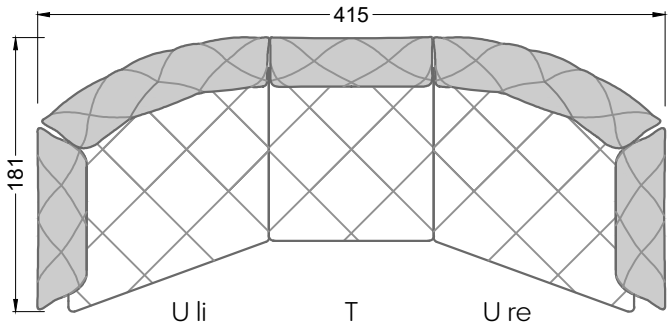

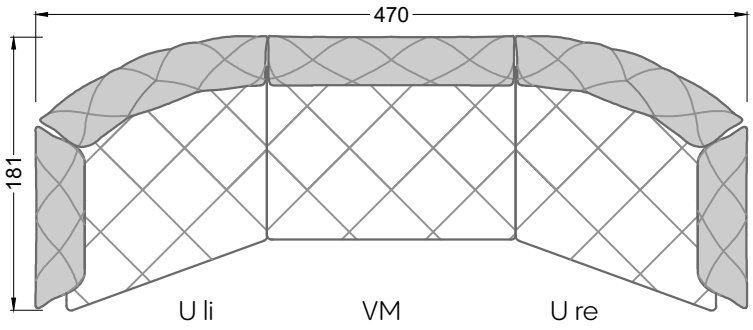

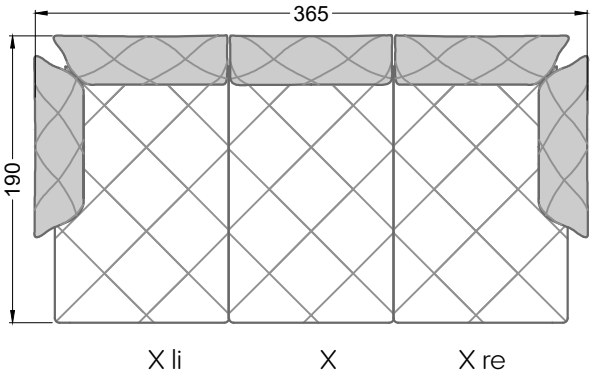

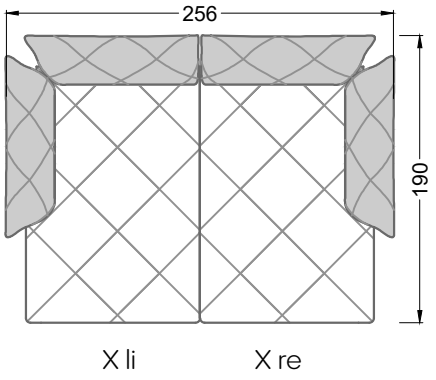

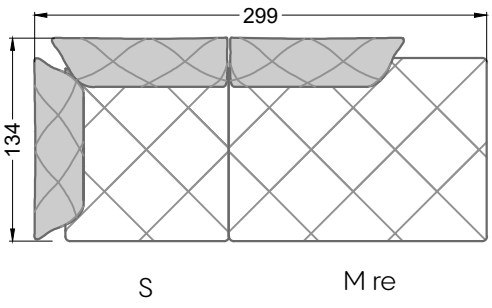

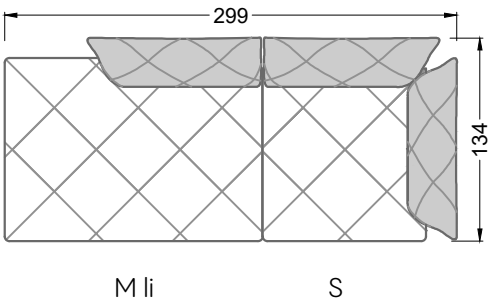

Modellelemente zum
Ausschneiden für
Deine eigene Planung
Maßstab 1:50
gültig ab 01.10.2022

Teratai

106 • Sofas mit Récamière

Bretz
True Characters

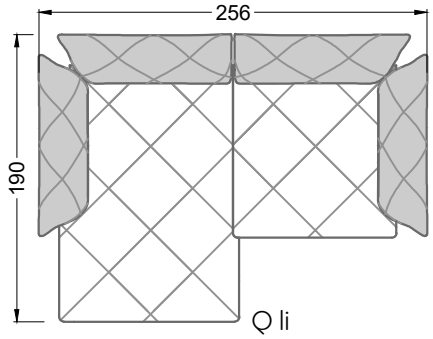

Q li

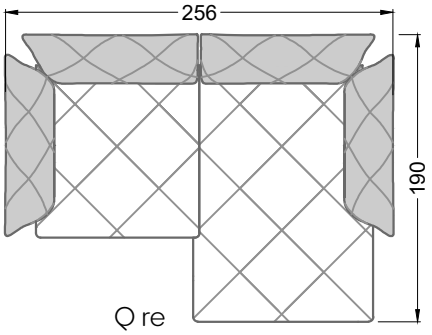

Q re

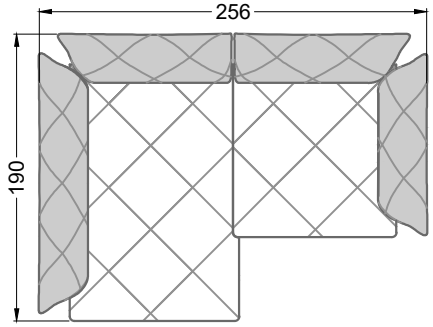

XB li S

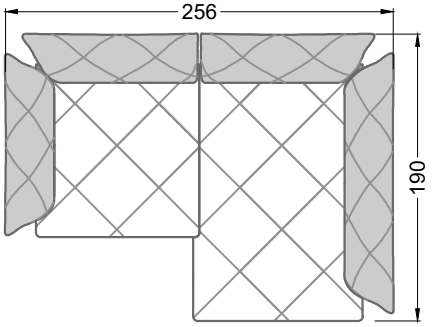

S XB re

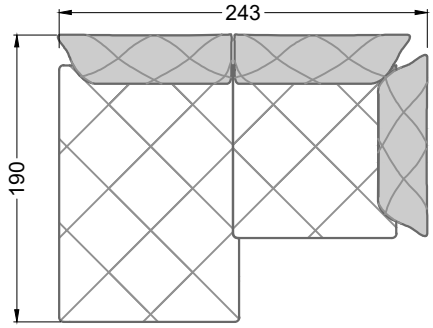

X S

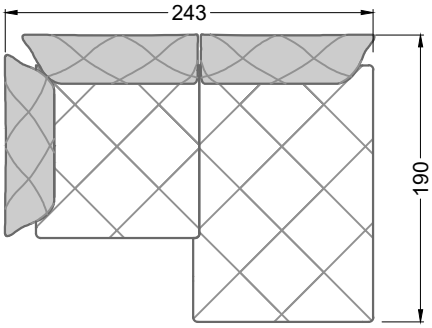

S X

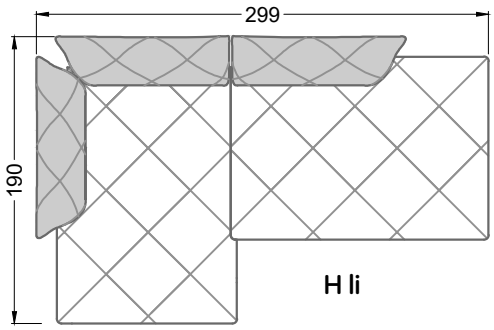

H li

X li M re

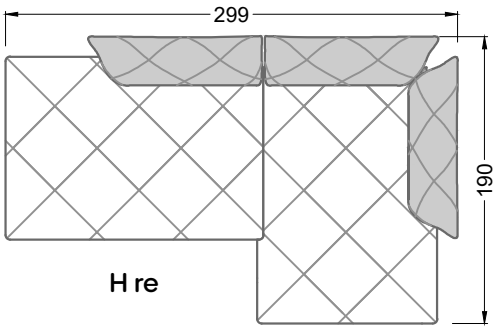

H re

M li X re

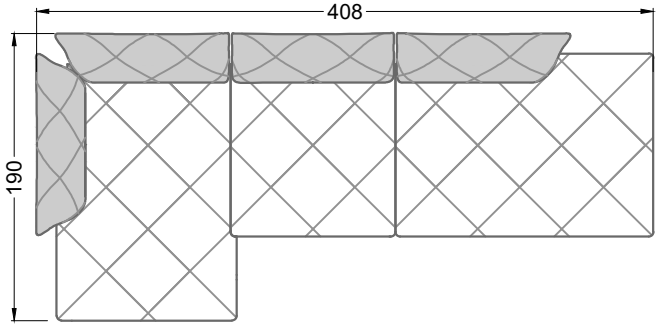

X li T M re

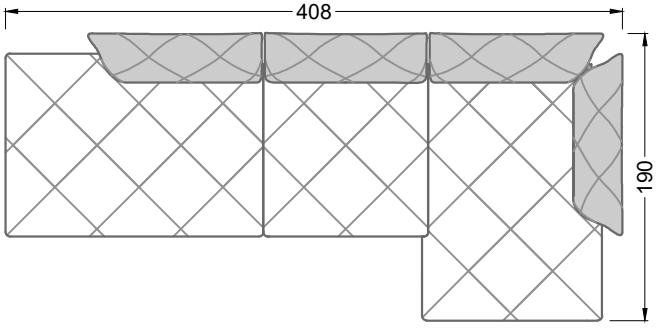

M li T X re

Teratai

106 • Sofas mit Récamière

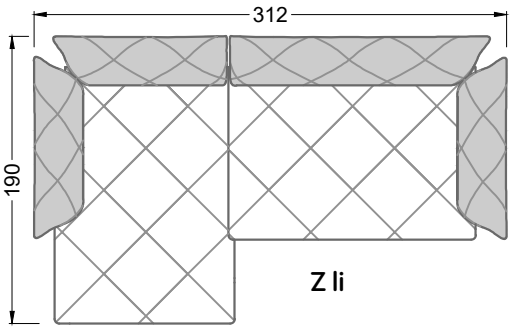

Z li

X li V re

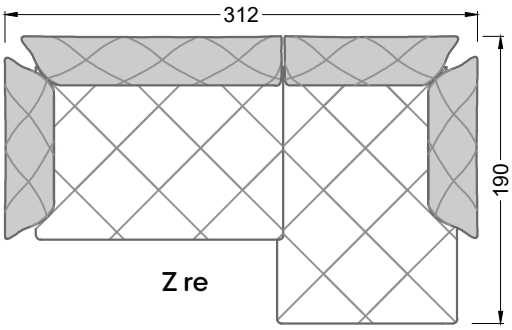

Z re

V li X re

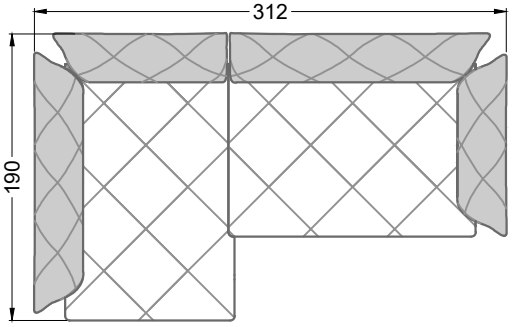

XB li V re

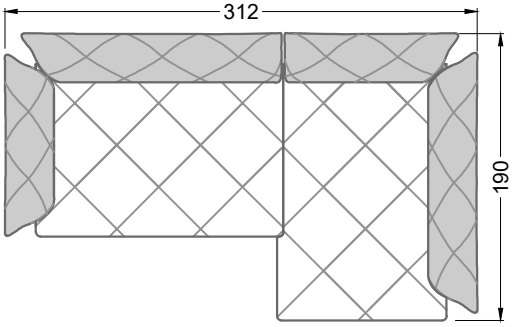

V li XB re

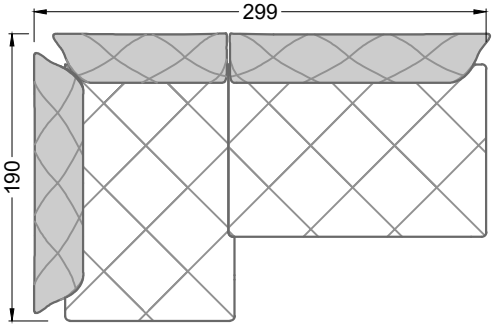

XB li VM

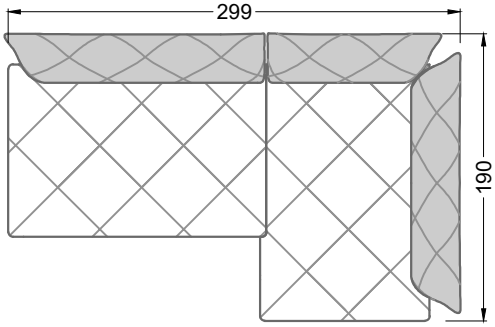

VM XB re

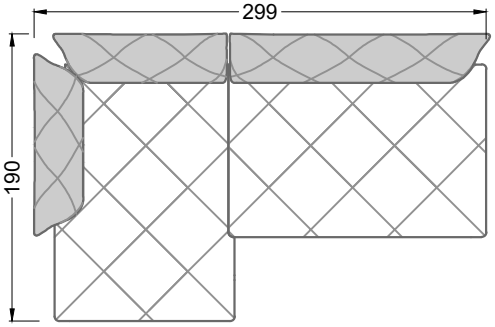

X li VM

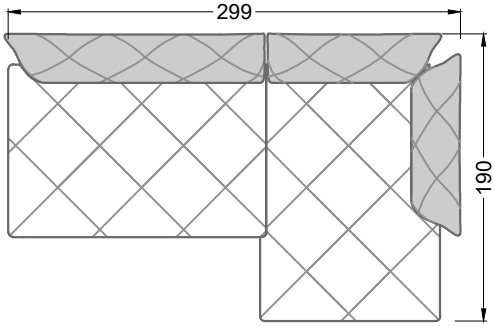

VM X re

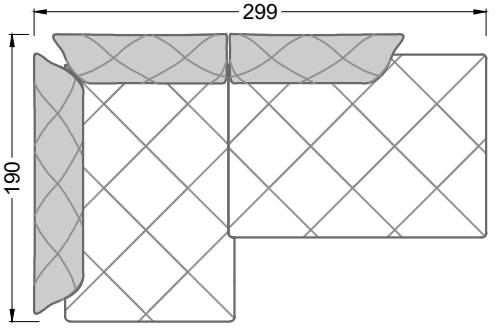

XB li M li

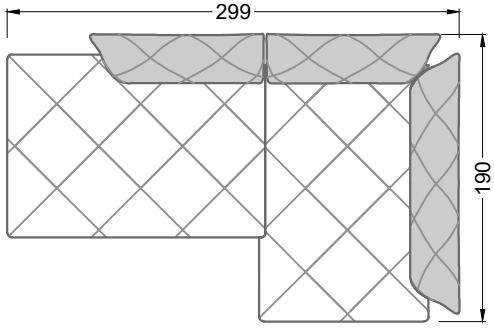

M li XB re

Modellelemente zum
Ausschneiden für
Deine eigene Planung
Maßstab 1:50
gültig ab 01.10.2022

Teratai

106 • Sofas mit Récamière

Bretz
True Characters

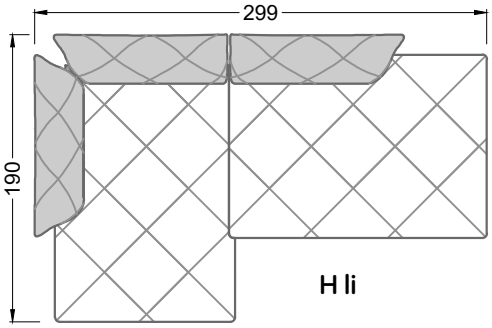

H li

X li M re

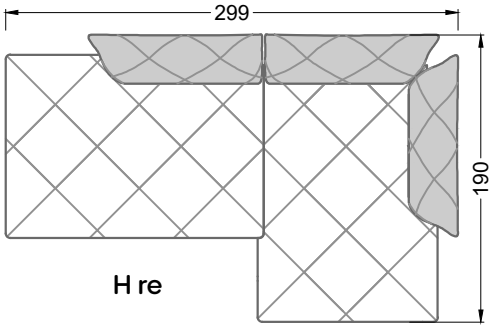

H re

M li X re

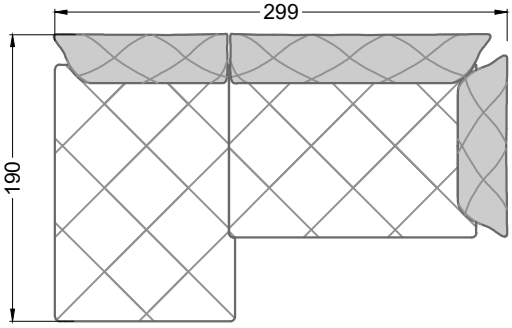

X V re

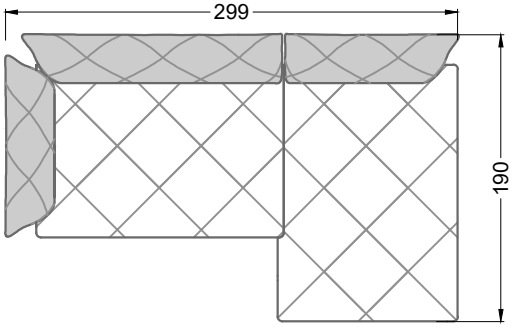

V li X

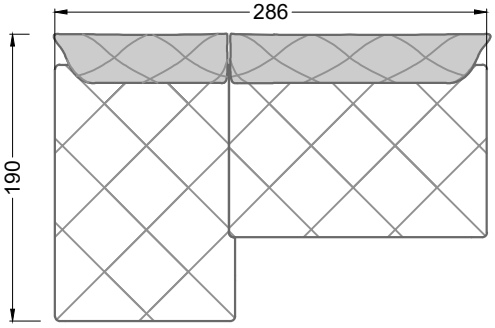

X VM

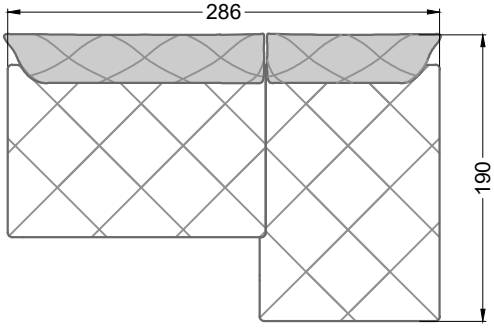

VM X

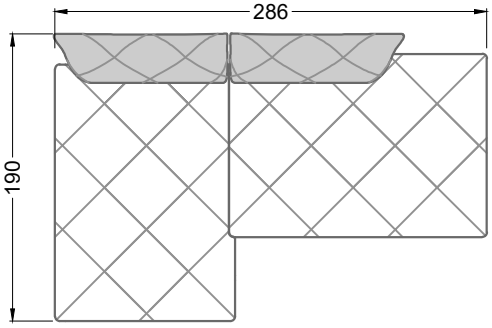

X M re

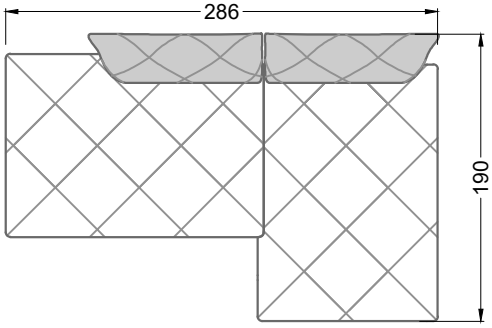

M li X

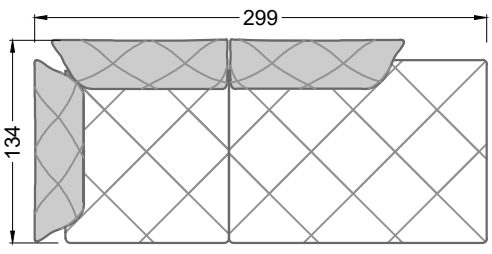

S M re

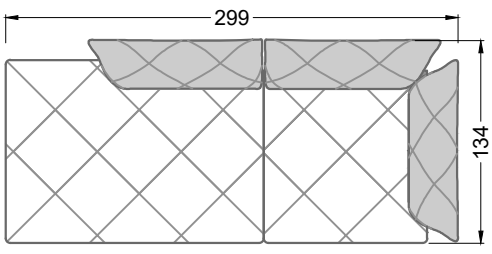

M li S

Modellelemente zum
Ausschneiden für
Deine eigene Planung
Maßstab 1:50
gültig ab 01.10.2022

Teratai

106 • Sofas mit Récamière

Bretz
True Characters

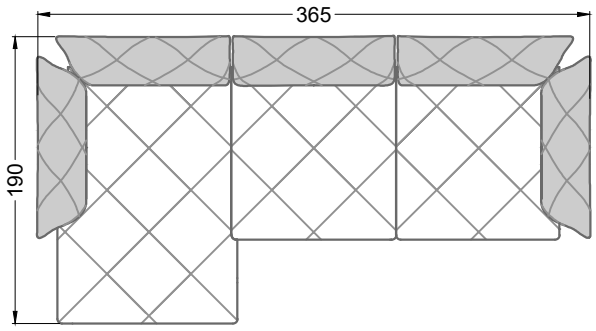

X li T S

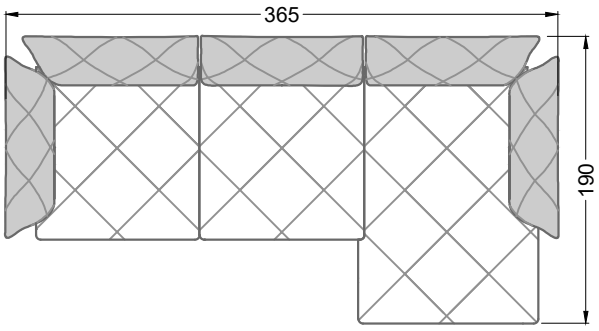

S T X re

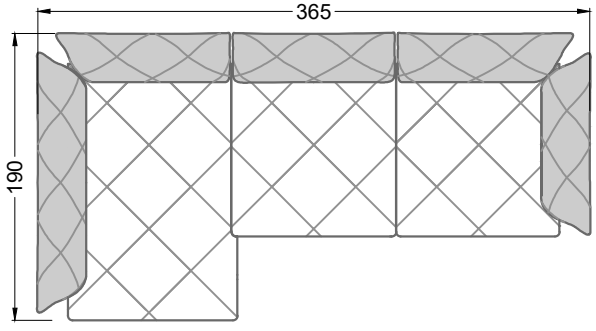

XB li T S

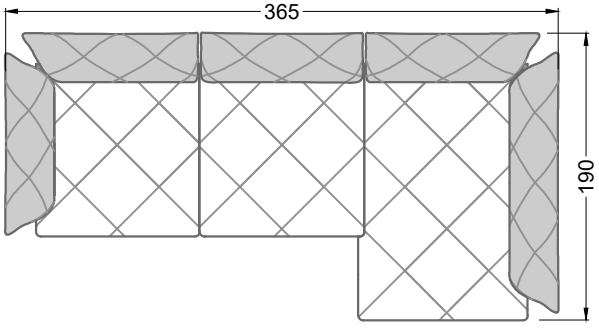

S T XB re

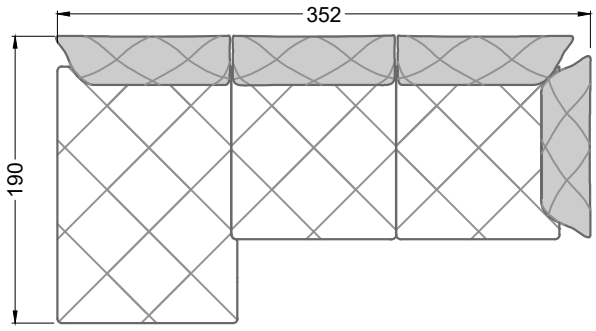

X T S

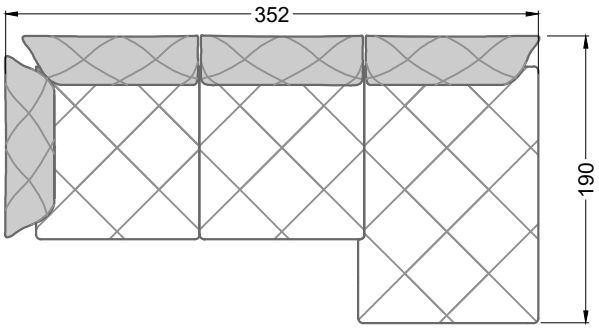

S T X

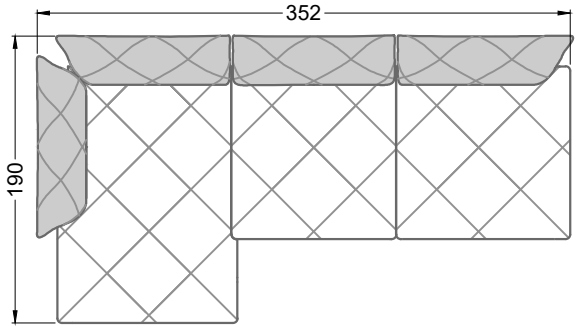

X li T T

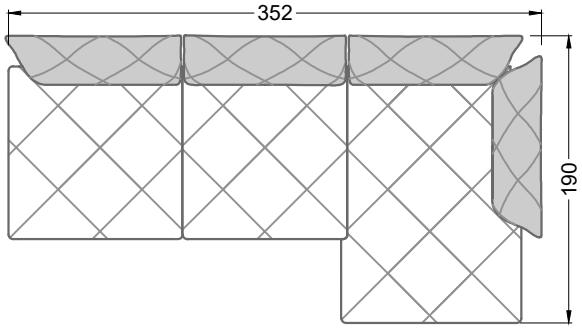

T T X re

Modellelemente zum
Ausschneiden für
Deine eigene Planung
Maßstab 1:50
gültig ab 01.10.2022

Teratai

106 • Ecksofas symmetrisch

Bretz
True Characters

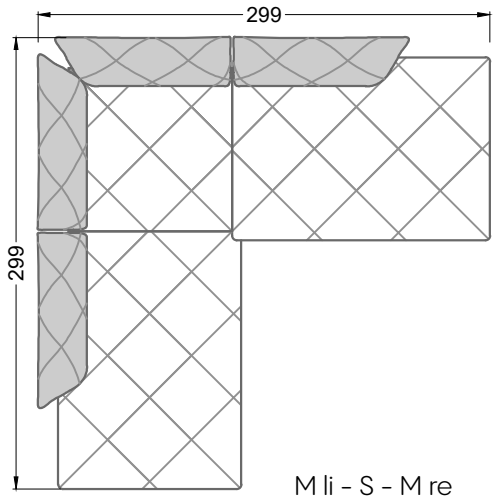

M li - S - M re

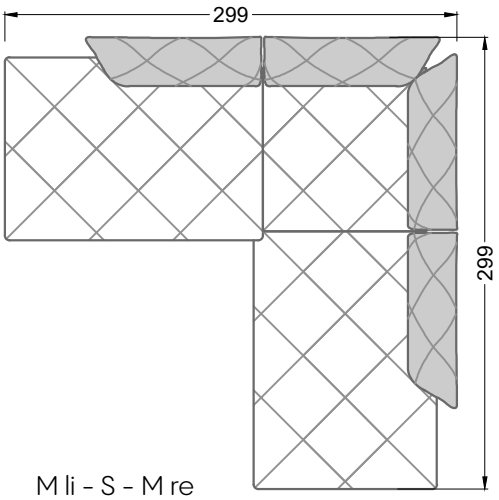

M li - S - M re

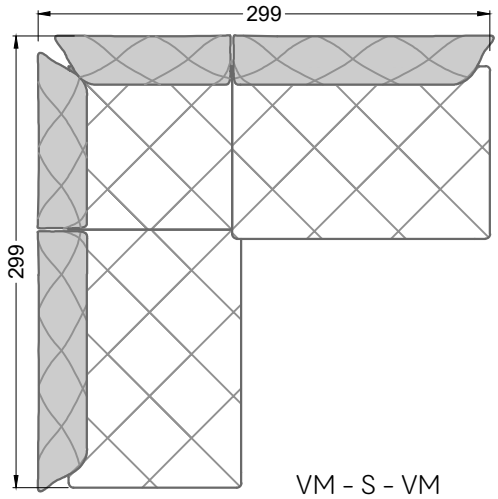

VM - S - VM

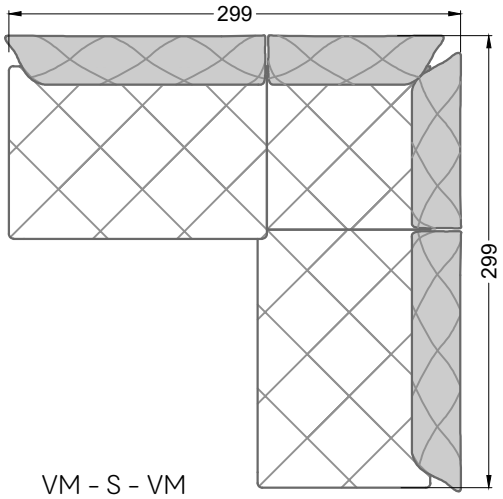

VM - S - VM

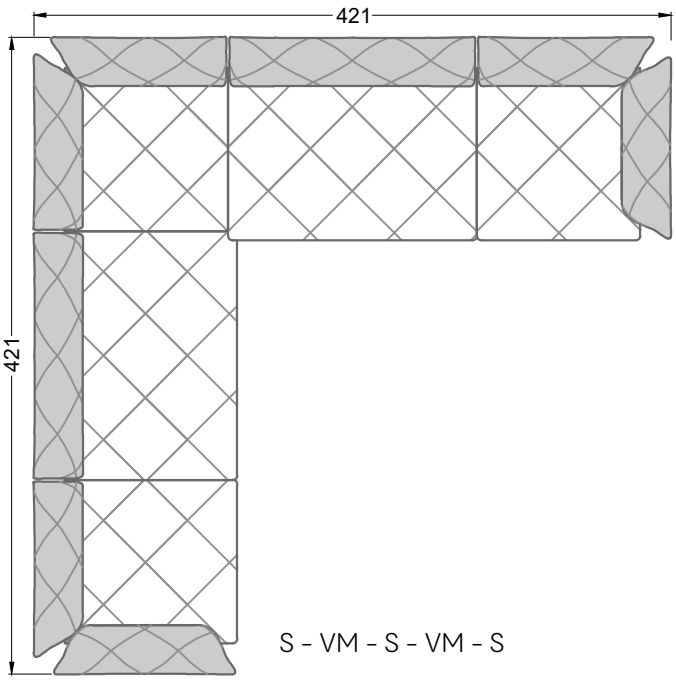

S - VM - S - VM - S

Modellelemente zum
Ausschneiden für
Deine eigene Planung
Maßstab 1:50
gültig ab 01.10.2022

Teratai

106 • Ecksofas symmetrisch / asymmetrisch

Bretz
True Characters

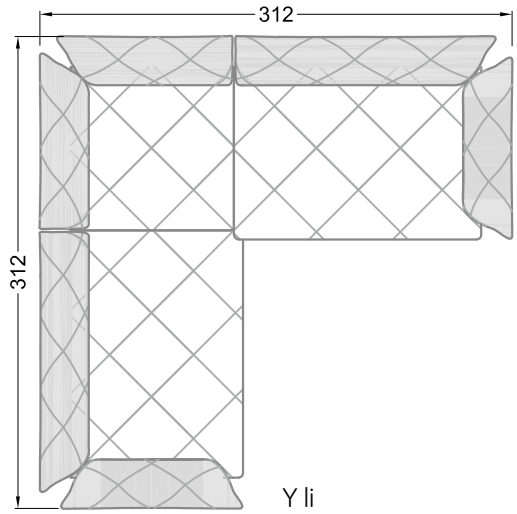

Y li

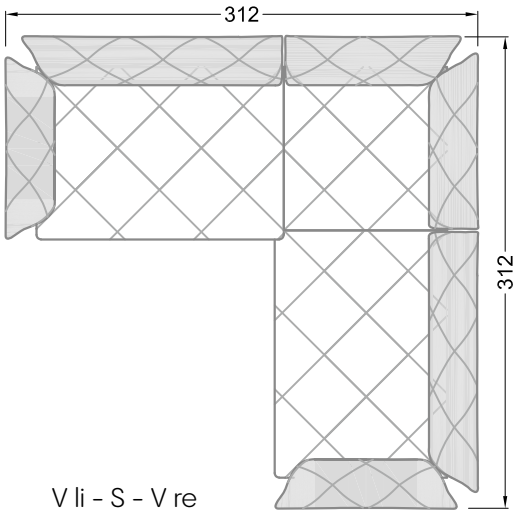

V li - S - V re

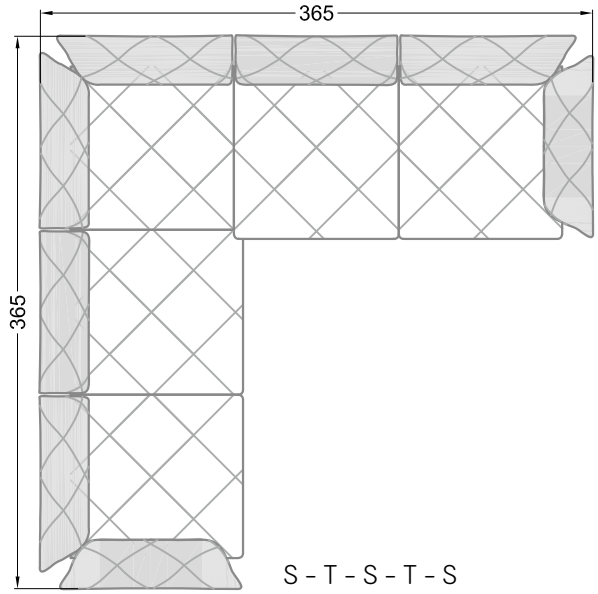

S - T - S - T - S

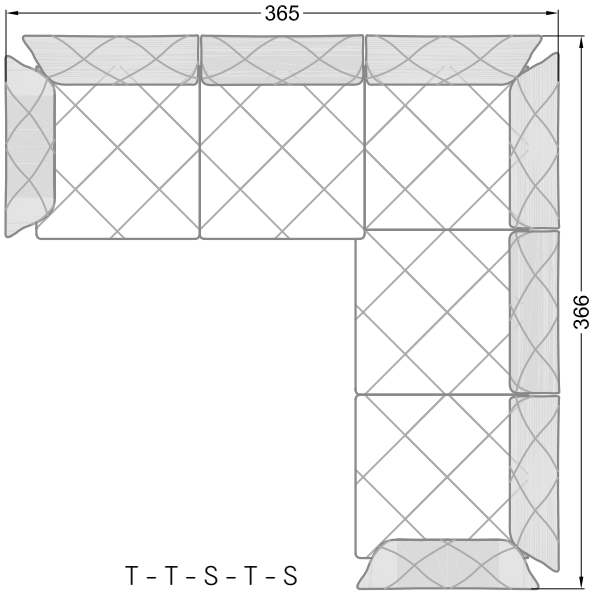

T - T - S - T - S

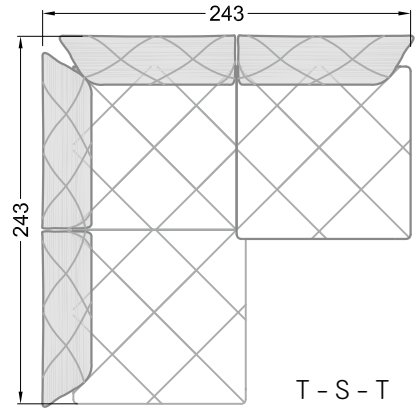

T - S - T

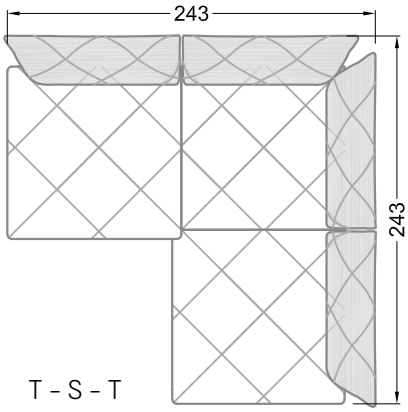

T - S - T

Modellelemente zum
Ausschneiden für
Deine eigene Planung
Maßstab 1:50
gültig ab 01.10.2022

Teratai

106 • Sofas mit zwei Récamièren

Bretz
True Characters

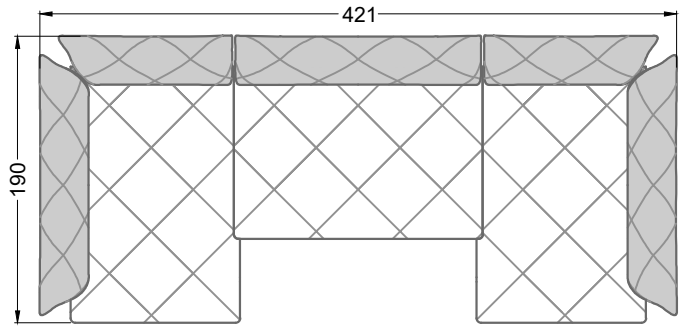

XB li - VM - XB re

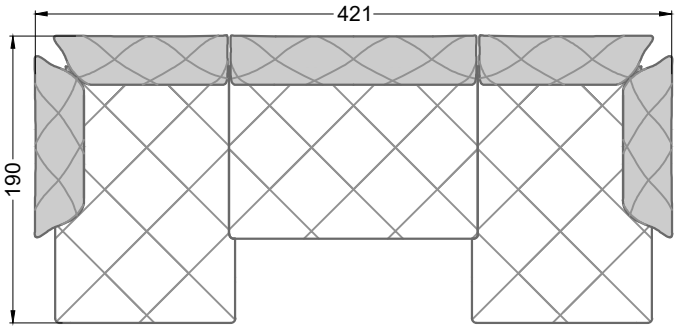

X li - VM - X re

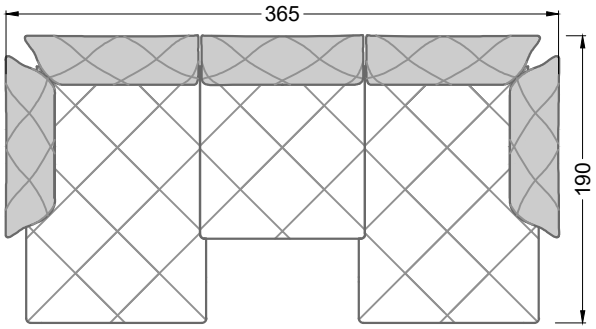

X li - T - X re

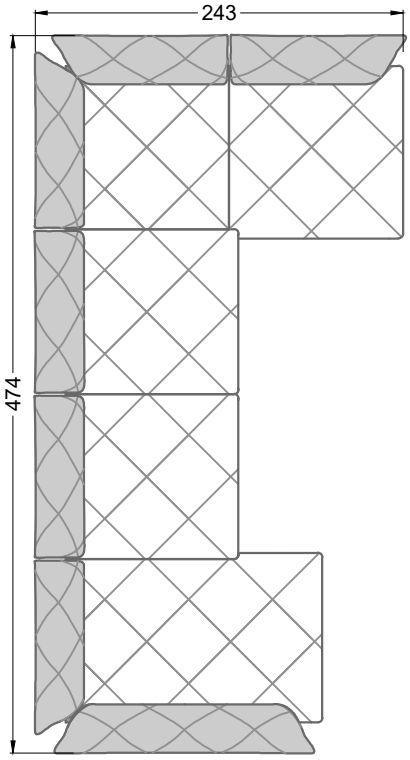

XB li - T - T - S - T

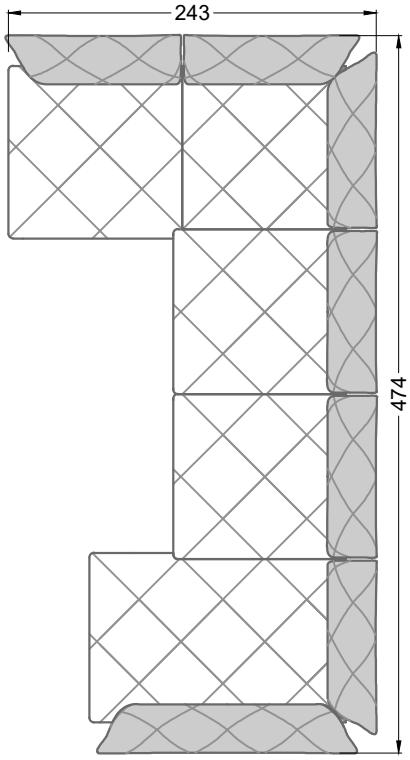

T - S - T - T - XB re

Teratai

106 • Kombinationen mit Anbauhocker

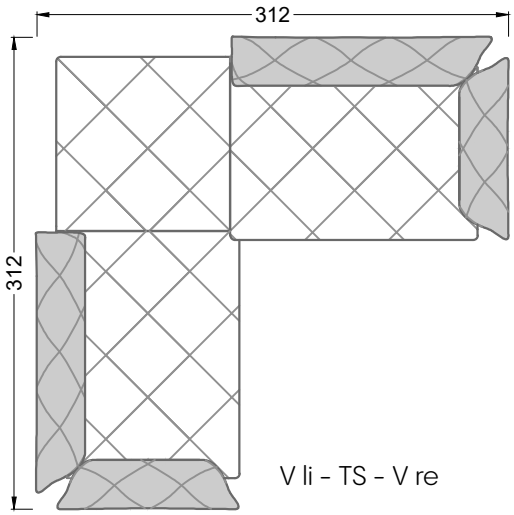

V li – TS – V re

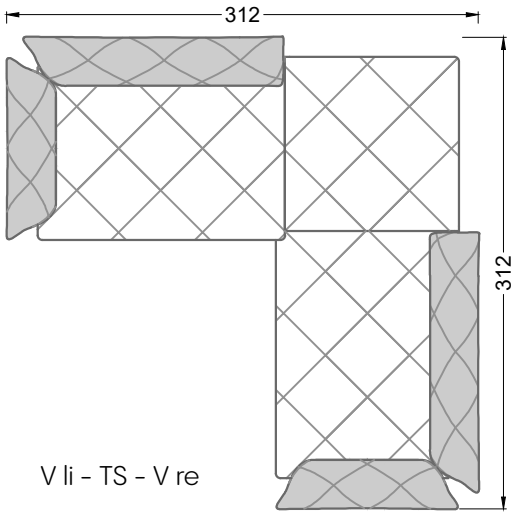

V li – TS – V re

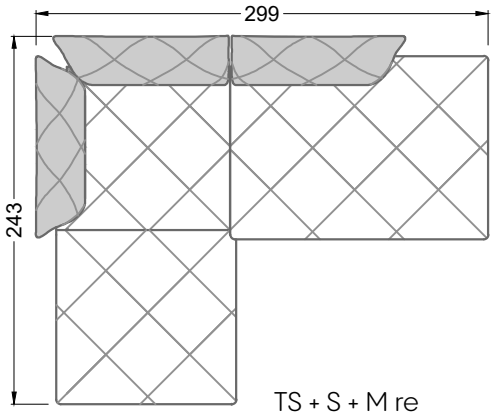

TS + S + M re

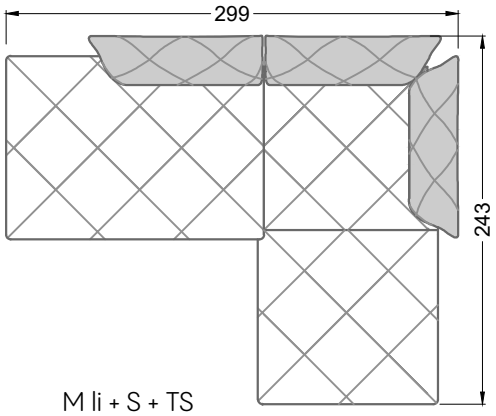

M li + S + TS

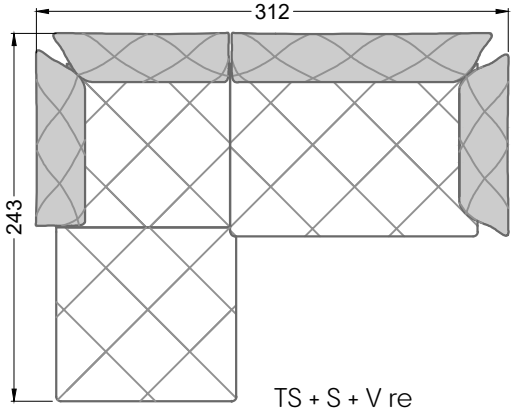

TS + S + V re

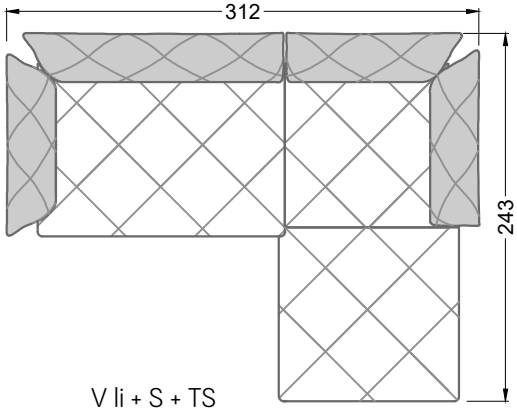

V li + S + TS

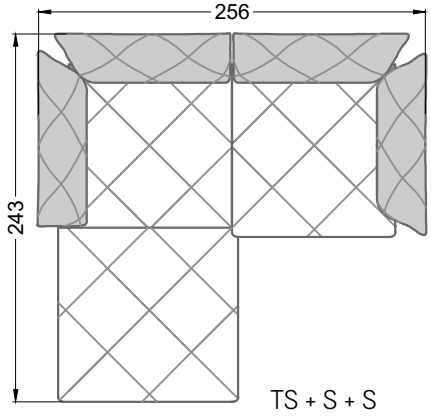

TS + S + S

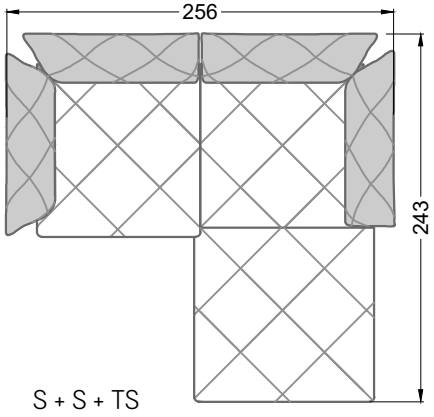

S + S + TS