Möbel LETZ
finden und Wohlfühlen

Typenplan

SO 4400 von set one by Musterring - Garnitur rechts silber

Wichtiger Hinweis für Sie

Etwaige Hinweise des Herstellers in dieser Produktinformation, die sich auf die Gewährleistung beziehen, haben für Sie keinerlei Bindungswirkung und können von Ihnen ignoriert werden. Ihre gesetzlichen Gewährleistungsrechte als Verbraucher uns gegenüber, als Ihrem Verkäufer, werden dadurch in keiner Weise berührt oder eingeschränkt.
Sie können sich wegen aller Mängel jederzeit an uns wenden. Darüber hinaus gehende Herstellergarantien bleiben natürlich unberührt. Dieser Artikel wird hergestellt von Musterring Trading GmbH & Co. KG, Hauptstraße 134-140, 33378 Rheda-Wiedenbrück, Deutschland

Möbel Letz GmbH
Am Gewerbepark 11
06895 Zahna-Elster

Tel.: 035383 - 6018 50
Fax.: 035383 - 6018 17

HOME STORY

WOHNEN, WIE ES DIR GEFÄLLT.

POLSTER

TYPENLISTE

www.set-one-by-musterring.de

SO 4400

Produktveränderungen und Qualitätsverbesserungen im Sinne des technischen Fortschrittes oder zum Erhalt derLieferfähigkeit (Form/Farbe/Funktion usw.) bzw. die Korrektur von irrtümlichen Angaben behalten wir uns vor.

set one by Musterring

Programmbesonderheiten, Programminformationen

Querschnitt und Beschreibung

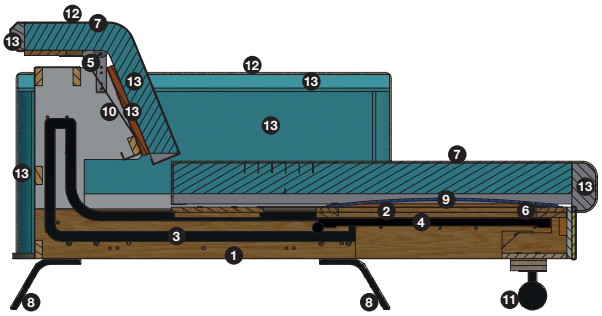

1 Gestellkorpus
2 Rahmen
3 Schienen
4 Beschlag
5 Kopfteilbeschlag
6 Feder
7 Watte
8 Fuß
9 Filz
10 Gummigurte
11 Rolle
12 Bezug (Stoff oder Leder)
13 Schaum

Programmübersicht

- Vorschläge — Seite 4
- Anreihsofas — Seite 5
- Longchair — Seite 5
- Spitzecke — Seite 5
- Hocker — Seite 6
- Kissen — Seiten 6 + 7
- Zusammenstellungen — Seite 8

2 Fußvarianten

Metall
chromfarbig

Metall
schwarz matt

2 Sitzkomfortvarianten

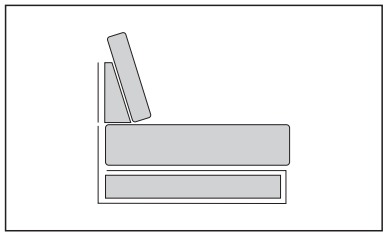

PUR-Schaum (RG 35/SH 45)
auf Wellenfedern, **Standard**

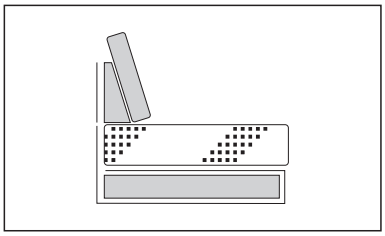

Kaltschaum auf Wellenfedern
(RG 40/SH 37), **gegen Aufpreis**

Funktionen

Kopfteilverstellung:
Durch die individuelle Verstellung des Kopfteils mittels eines Rasterbeschlags schwankt die Gesamthöhe zwischen 84 und 104 cm.
Durch Ziehen über die höchste Position hinaus lässt sich das Kopfteil wieder in die flache Grundposition zurücksetzen.

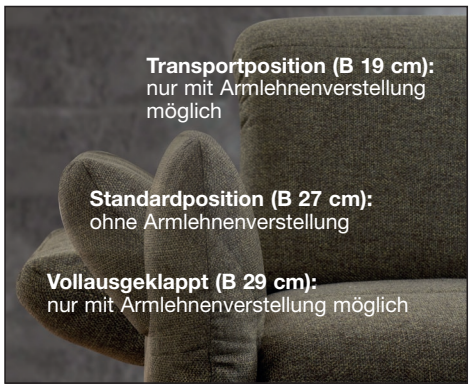

Armlehnenverstellung:
Mittels eines Klemmbeschlags lassen sich die Armlehnen in ihrer Neigung in 3 verschiedene Positionen (Standardposition, vollausgeklappt, Transportposition) verstellen. Die Breite erhöht sich auf jeder Seite um 2 cm, wenn statt der Standardposition die vollausgeklappte Position gewählt wird. Ohne Armlehnenverstellung hat die Armlehne in der Standardposition eine Breite von 27 cm.

Motorische Bettfunktion:
Durch einen Elektromotor lässt sich die Sitzfläche stufenlos verstellen. Die Auslösung des Sitzflächenvorzugs erfolgt über innenliegendes Bedienfeld mit Druckschalter. Der maximale Vorzug der Sitzfläche beträgt ca. 60 cm.
Die Laufrollen für die motorische Bettfunktion sind abriebfrei auf festen Fußböden.

Programmbesonderheiten, Programminformationen

Bezugsvarianten

Achtung:
Zur Berechnung des Preises bei einer Kombination aus 2 Stoffgruppen wird immer der Preis aus der höheren Stoffgruppe berechnet.

Bei Stoffverarbeitung:
Farbe 1: Sitz, Rücken und Armlehne
Farbe 2: Korpus

Bei Lederverarbeitung sind alle Typen nur uni erhältlich.

Gestell:
tragende Teile Buche, Sperrzholzplatte, Metallrahmen.

Rücken:
Rücken standardmäßig fest, gegen Aufpreis mit manueller Kopfteilverstellung.
PUR-Schaum auf Gummigurtung.

Sitz- und Rückenoptik:
Bezug mit Steppung.

Armlehne:
Gegen Aufpreis mit Armteilverstellung.

Achtung:
Sofern das Modell in Leder bestellt wird, können zusätzliche Nähte entstehen! Die Arm- und Rückenlehnen sind nicht zum Sitzen geeignet. Die maximale Belastbarkeit beträgt ca. 100 kg pro Sitzeinheit.

Wellenbildung
Durch die unterschiedlichen Beschaffenheiten der Bezugsmaterialien und der verarbeiteten Polsterwatte neigt dieses leger verarbeitete Modell zur Wellenbildung. Unterstützt wird diese Entwicklung dadurch, dass Stoff und Leder sich unter Einfluss von Körperwärme, Körperfeuchtigkeit und Körpergewicht mehr oder minder dehnen und dadurch „Wellen“ bilden. Wellen, welche durch die Dehnungseigenschaften der verwendeten Stoffe, Leder oder aufgrund großer Polsterflächen entstehen, stellen keinen Sachmangel dar. Es handelt sich um einen natürlichen Vorgang, der als Charaktereigenschaft leger verarbeiteter Modelle zu sehen ist.

Die warentypischen Produkteigenschaften, Garantiebestimmungen, Sicherheitshinweise, Gebrauchs- und Pflegeanweisungen sowie wichtige Hinweise zum Schutz Ihrer Fußböden entnehmen Sie bitte dem set one Möbel-Gütepass (www.set-one-by-musterring.com). Für nutzungsbedingte Eindrücke oder Abriebspuren auf empfindlichen Böden wird keine Haftung übernommen.

Zusammenstellungen

Best.-Nr. / Maße
Beschreibung

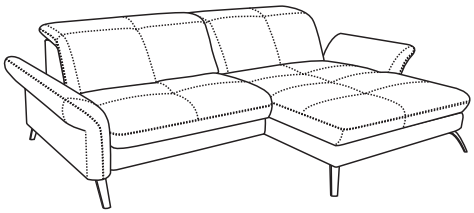

Vorschlag 1 **Stoffgruppe Amsterdam**

bestehend aus:
5587_100 – Anreihsofa, 1-sitzig, Armlehne links (Abb.)
– Longchair, Armlehne rechts (Abb.), Sitzbreite 100 cm
– ohne Funktionen

Schenkelmaß: 258 x 170 cm
H 84, SH 45, ST 58/118 cm

5586_100 (spiegelbildliche Version)

Gegen Aufpreis:
0024 Armlehnenverstellung (2x)
0093 Kopfteilverstellung manuell (2x)
0009 Kaltschaumsitz

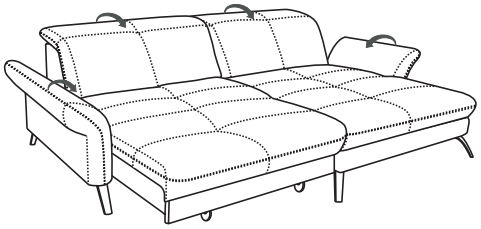

Vorschlag 2 **Stoffgruppe Amsterdam**

bestehend aus:
5587_100_FKT – Anreihsofa, 1-sitzig, Armlehne links (Abb.)
– Longchair, Armlehne rechts (Abb.), Sitzbreite 100 cm
– inkl. **motorischer** Bettfunktion,
2 Armlehnenverstellungen und
2 Kopfteilverstellungen manuell

Schenkelmaß: 258-262 x 170 cm
H 84-104, SH 45, ST 58/118 cm

5586_100_FKT (spiegelbildliche Version)

Gegen Aufpreis:
0009 Kaltschaumsitz

SO 4400

POLSTER

SO 4400 ist ein modernes Polsterprogramm mit viel Funktionalität. Diese Eckgarnitur bietet auf kleinstem Raum, durch die neue Funktion „Sitting Bed“, eine maximale Liegefläche, die nicht vermutet wird. Funktionen wie Arm- und Kopfteilverstellung, eine große Auswahl an Stoffen und Ledern, Metallfüße in chrom oder schwarz, runden das Programm ab.

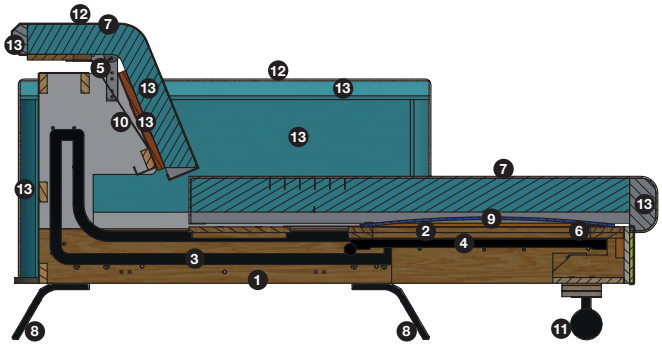

1 Gestellkorpus
2 Rahmen
3 Schienen
4 Beschlag
5 Kopfteilbeschlag
6 Feder
7 Watte
8 Fuß
9 Filz
10 Gummigurte
11 Rolle
12 Bezug (Stoff oder Leder)
13 Schaum

Achtung:

Rückenlehnen

Die Rückenlehne ist auf keinen Fall zum Sitzen geeignet, da die Rückenpolsterung für einen senkrechten Druck in diesem Ausmaß nicht ausgelegt ist und die Mechanik der Kopfpolsterverstellung beschädigt werden kann.

Armlehnen mit Mechanik
Bitte nicht auf die Armlehnen setzen, da die Mechanik des Beschlages dadurch beschädigt werden sowie die Unterkonstruktion Schaden nehmen kann. Die Belastbarkeit der Armlehnen mit Mechanik ist auf maximal 10 kg ausgelegt.

Anreihsofas, Longchair, Spitzecke	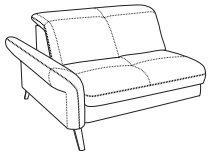	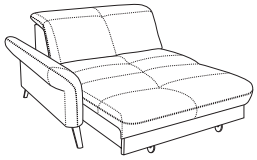	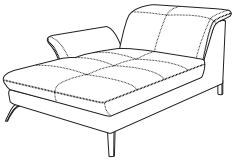	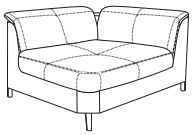
Maße sind ca.-Maße mit Armlehne	B 129-131, H 84-104, SH 45, T 112, ST 58 cm	B 129-131, H 84-104, SH 45, T 112, ST 58 cm	B 129-131, H 84-104, SH 45, T 170, ST 118 cm Sitzbreite 100 cm	B 112, H 84-104, SH 45, T 112, ST 58 cm
Artikel	Anreihsofa, 1-sitzig, Armlehne links (Abb.) oder rechts, ohne Funktionen	Anreihsofa, 1-sitzig, Armlehne links (Abb.) oder rechts, inkl. **motorischer** Bettfunktion	Longchair, Armlehne links (Abb.) oder rechts	Spitzecke
Best.-Nr.	**1100_100** (li.) **1300_100** (re.)	**1100_100_SB.M** (li.) **1300_100_SB.M** (re.)	**8141_100** (li.) **8142_100** (re.)	**5010**
Stoffgruppen				
Cord				
10				
11				
12				
13				
14				
15				
Ledergruppen				
Punch				
Rancho				
Dolcia / Evita				
Rodeo				
Gegen Aufpreis				
Rücken echt Leder (**0012**)				
Armlehnenverstellung (**0024**)				–
Kopfteilverstellung manuell (**0093**)				
Kaltschaumsitz (**0009**)				

set one by Musterring

SO 4400

SO 4400 ist ein modernes Polsterprogramm mit viel Funktionalität. Diese Eckgarnitur bietet auf kleinstem Raum, durch die neue Funktion „Sitting Bed“, eine maximale Liegefläche, die nicht vermutet wird. Funktionen wie Arm- und Kopfteilverstellung, eine große Auswahl an Stoffen und Ledern, Metallfüße in chrom oder schwarz, runden das Programm ab.

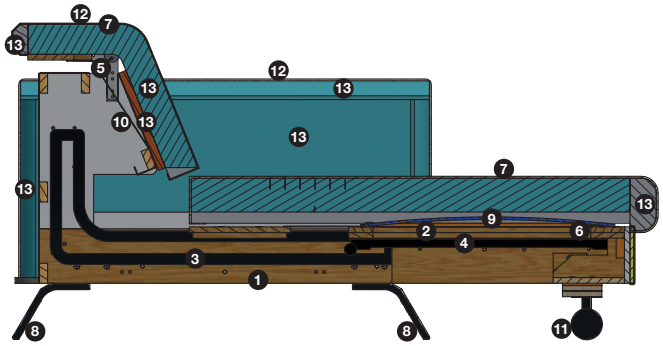

1 Gestellkorpus
2 Rahmen
3 Schienen
4 Beschlag
5 Kopfteilbeschlag
6 Feder
7 Watte
8 Fuß
9 Filz
10 Gummigurte
11 Rolle
12 Bezug (Stoff oder Leder)
13 Schaum

Achtung:

Rückenlehnen

Die Rückenlehne ist auf keinen Fall zum Sitzen geeignet, da die Rückenpolsterung für einen senkrechten Druck in diesem Ausmaß nicht ausgelegt ist und die Mechanik der Kopfpolsterverstellung beschädigt werden kann.

Armlehnen mit Mechanik
Bitte nicht auf die Armlehnen setzen, da die Mechanik des Beschlages dadurch beschädigt werden sowie die Unterkonstruktion Schaden nehmen kann. Die Belastbarkeit der Armlehnen mit Mechanik ist auf maximal 10 kg ausgelegt.

Hocker, Zubehör	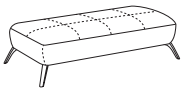			
Maße sind ca.-Maße	B 122, H 45, T 60 cm	38 x 38 cm	55 x 40 cm	55 x 55 cm
Artikel	Hocker, rechteckig	Kissen, quadratisch	Kissen, rechteckig	Kissen, quadratisch
Best.-Nr.	**6030**	**0056**	**0052**	**0044**
Stoffgruppen				
Cord				
10				
11				
12				
13				
14				
15				
Ledergruppen				
Punch				
Rancho				
Dolcia / Evita				
Rodeo				
Gegen Aufpreis				
Rücken echt Leder (**0012**)	–	–	–	–
Armlehnenverstellung (**0024**)	–	–	–	–
Kopfteilverstellung manuell (**0093**)	–	–	–	–
Kaltschaumsitz (**0009**)		–	–	–

SO 4400

POLSTER

Zubehör				
Maße sind ca.-Maße	50 x 50 cm	63 x 20 cm		
Artikel	Kissen mit Biese	Nierenkissen		
Best.-Nr.	**0156**	**0507**		
Stoffgruppen				
Cord				
10				
11				
12				
13				
14				
15				
Ledergruppen				
Punch				
Rancho				
Dolcia / Evita				
Rodeo				
Gegen Aufpreis				
Rücken echt Leder (**0012**)	–	–		
Armlehnenverstellung (**0024**)	–	–		
Kopfteilverstellung manuell (**0093**)	–	–		
Kaltschaumsitz (**0009**)	–	–		

set one by Musterring

SO 4400

Zusammenstellungen	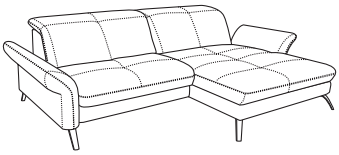	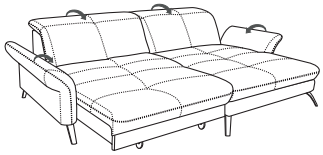
Maße sind ca.-Maße mit Armlehne	B 258, H 84, SH 45, T 170, ST 58/118 cm Schenkelmaß 258 x 170 cm	B 258-262, H 84-104, SH 45, T 170, ST 58/118 cm Schenkelmaß 262 x 170 cm Liegefläche 200 x 116 cm
Artikel	Anreihsofa, 1-sitzig, Armlehne links (Abb.) oder rechts – Longchair, Armlehne links oder rechts (Abb.) – ohne Funktionen	Anreihsofa, 1-sitzig, Armlehne links (Abb.) oder rechts – Longchair, Armlehne links oder rechts (Abb.) – inkl. **motorischer** Bettfunktion, 2 Armlehnenverstellungen und 2 Kopfteilverstellungen manuell
Best.-Nr.	**5587_100** (Abb.) **5586_100** (spiegelbildlich)	**5587_100_FKT** (Abb.) **5586_100_FKT** (spiegelbildlich)
Stoffgruppen		
Amsterdam		
Cord		
10		
11		
12		
13		
14		
15		
Ledergruppen		
Punch		
Rancho		
Dolcia / Evita		
Rodeo		
Gegen Aufpreis		
Rücken echt Leder (**0012**)	(2x)	(2x)
Armlehnenverstellung (**0024**)	(2x)	inklusive (2x)
Kopfteilverstellung manuell (**0093**)	(2x)	inklusive (2x)
Kaltschaumsitz (**0009**)		