Möbel LETZ
finden und Wohlfühlen

# Typenplan

SO 4400 von set one by Musterring - Garnitur rechts silber

## Wichtiger Hinweis für Sie

Etwaige Hinweise des Herstellers in dieser Produktinformation, die sich auf die Gewährleistung beziehen, haben für Sie keinerlei Bindungswirkung und können von Ihnen ignoriert werden. Ihre gesetzlichen Gewährleistungsrechte als Verbraucher uns gegenüber, als Ihrem Verkäufer, werden dadurch in keiner Weise berührt oder eingeschränkt.
Sie können sich wegen aller Mängel jederzeit an uns wenden. Darüber hinaus gehende Herstellergarantien bleiben natürlich unberührt. Dieser Artikel wird hergestellt von Steinpol Central Services Sp.z o.o., Ul. Fabryczna 13, 69110 Rzepin, Polen, poco@steinpol.com.pl

Möbel Letz GmbH
Am Gewerbepark 11
06895 Zahna-Elster

Tel.: 035383 - 6018 50
Fax.: 035383 - 6018 17

HOME STORY

WOHNEN, WIE ES DIR GEFÄLLT.

POLSTER

TYPENLISTE

www.set-one-by-musterring.de

# SO 4400

Produktveränderungen und Qualitätsverbesserungen im Sinne des technischen Fortschrittes oder zum Erhalt derLieferfähigkeit (Form/Farbe/Funktion usw.) bzw. die Korrektur von irrtümlichen Angaben behalten wir uns vor.

set one by Musterring

# Programmbesonderheiten, Programminformationen

## Querschnitt und Beschreibung

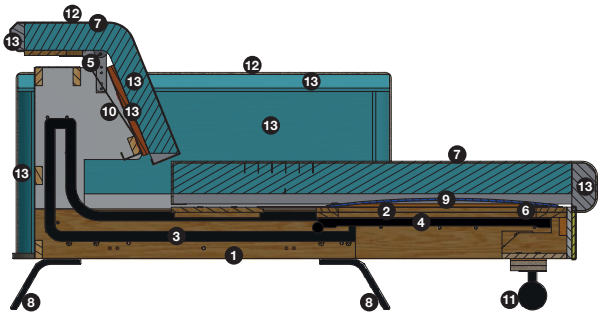

1 Gestellkorpus
2 Rahmen
3 Schienen
4 Beschlag
5 Kopfteilbeschlag
6 Feder
7 Watte
8 Fuß
9 Filz
10 Gummigurte
11 Rolle
12 Bezug (Stoff oder Leder)
13 Schaum

## Programmübersicht


- Vorschläge — Seite 4
- Anreihsofas — Seite 5
- Longchair — Seite 5
- Spitzecke — Seite 5
- Hocker — Seite 6
- Kissen — Seiten 6 + 7
- Zusammenstellungen — Seite 8


## 2 Fußvarianten

Metall
chromfarbig

Metall
schwarz matt

## 2 Sitzkomfortvarianten

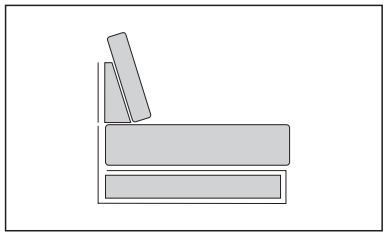

PUR-Schaum (RG 35/SH 45)
auf Wellenfedern, **Standard**

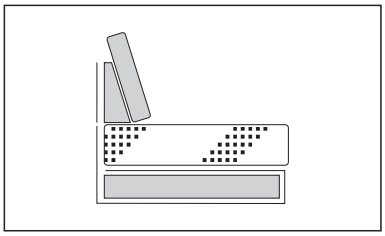

Kaltschaum auf Wellenfedern
(RG 40/SH 37), **gegen Aufpreis**

## Funktionen

**Kopfteilverstellung:**
Durch die individuelle Verstellung des Kopfteils mittels eines Rasterbeschlags schwankt die Gesamthöhe zwischen 84 und 104 cm.
Durch Ziehen über die höchste Position hinaus lässt sich das Kopfteil wieder in die flache Grundposition zurücksetzen.

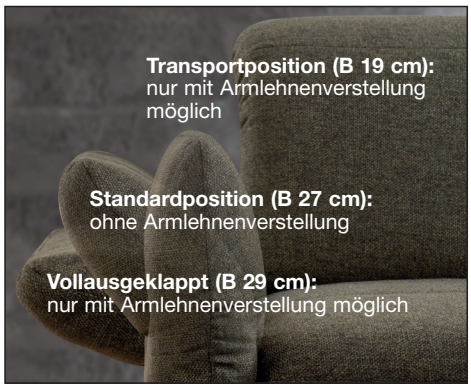


**Armlehnenverstellung:**
Mittels eines Klemmbeschlags lassen sich die Armlehnen in ihrer Neigung in 3 verschiedene Positionen (Standardposition, vollausgeklappt, Transportposition) verstellen. Die Breite erhöht sich auf jeder Seite um 2 cm, wenn statt der Standardposition die vollausgeklappte Position gewählt wird. Ohne Armlehnenverstellung hat die Armlehne in der Standardposition eine Breite von 27 cm.

**Motorische Bettfunktion:**
Durch einen Elektromotor lässt sich die Sitzfläche stufenlos verstellen. Die Auslösung des Sitzflächenvorzugs erfolgt über innenliegende Bedienfelder mit Drucktasten. Der maximale Vorzug der Sitzfläche beträgt ca. 60 cm.
Die Laufrollen für die motorische Bettfunktion sind abriebfrei auf festen Fußböden.

# Programmbesonderheiten, Programminformationen

## Bezugsvarianten

**Achtung:**
Zur Berechnung des Preises bei einer Kombination aus 2 Stoffgruppen wird immer der Preis aus der höheren Stoffgruppe berechnet.

**Bei Stoffverarbeitung:**
Farbe 1: Sitz, Rücken und Armlehne
Farbe 2: Korpus

**Bei Lederverarbeitung sind alle Typen nur uni erhältlich.**

**Gestell:**
tragende Teile Buche, Sperrzholzplatte, Metallrahmen.

**Rücken:**
Rücken standardmäßig fest, gegen Aufpreis mit manueller Kopfteilverstellung.
PUR-Schaum auf Gummigurtung.

**Sitz- und Rückenoptik:**
Bezug mit Steppung.

**Armlehne:**
Gegen Aufpreis mit Armteilverstellung.

**Achtung:**
Sofern das Modell in Leder bestellt wird, können zusätzliche Nähte entstehen! Die Arm- und Rückenlehnen sind nicht zum Sitzen geeignet. Die maximale Belastbarkeit beträgt ca. 100 kg pro Sitzeinheit.

**Wellenbildung**
Durch die unterschiedlichen Beschaffenheiten der Bezugsmaterialien und der verarbeiteten Polsterwatte neigt dieses leger verarbeitete Modell zur Wellenbildung. Unterstützt wird diese Entwicklung dadurch, dass Stoff und Leder sich unter Einfluss von Körperwärme, Körperfeuchtigkeit und Körpergewicht mehr oder minder dehnen und dadurch „Wellen“ bilden. Wellen, welche durch die Dehnungseigenschaften der verwendeten Stoffe, Leder oder aufgrund großer Polsterflächen entstehen, stellen keinen Sachmangel dar. Es handelt sich um einen natürlichen Vorgang, der als Charaktereigenschaft leger verarbeiteter Modelle zu sehen ist.

**Die warentypischen Produkteigenschaften, Garantiebestimmungen, Sicherheitshinweise, Gebrauchs- und Pflegeanweisungen sowie wichtige Hinweise zum Schutz Ihrer Fußböden entnehmen Sie bitte dem set one Möbel-Gütepass (www.set-one-by-musterring.com). Für nutzungsbedingte Eindrücke oder Abriebspuren auf empfindlichen Böden wird keine Haftung übernommen.**

# Zusammenstellungen

Best.-Nr. / Maße
Beschreibung

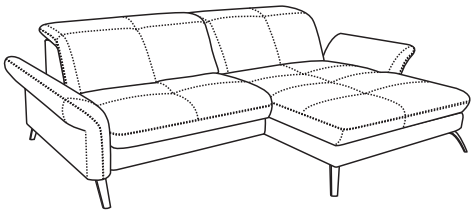

**Vorschlag 1** **Stoffgruppe Amsterdam**

bestehend aus:
**5587_100** – Anreihsofa, 1-sitzig, Armlehne links (Abb.)
– Longchair, Armlehne rechts (Abb.), Sitzbreite 100 cm
– ohne Funktionen

Schenkelmaß: 258 x 170 cm
H 84, SH 45, ST 58/118 cm

**5586_100** (spiegelbildliche Version)

**Gegen Aufpreis:**
**0024** Armlehnenverstellung (2x)
**0093** Kopfteilverstellung manuell (2x)
**0009** Kaltschaumsitz

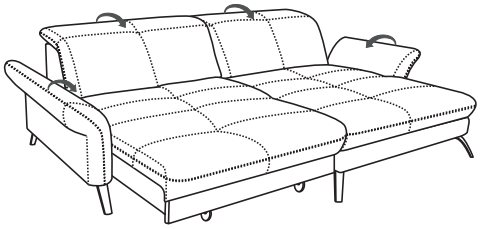

**Vorschlag 2** **Stoffgruppe Amsterdam**

bestehend aus:
**5587_100_FKT** – Anreihsofa, 1-sitzig, Armlehne links (Abb.)
– Longchair, Armlehne rechts (Abb.), Sitzbreite 100 cm
– inkl. **motorischer** Bettfunktion,
2 Armlehnenverstellungen und
2 Kopfteilverstellungen manuell

Schenkelmaß: 258-262 x 170 cm
H 84-104, SH 45, ST 58/118 cm

**5586_100_FKT** (spiegelbildliche Version)

**Gegen Aufpreis:**
**0009** Kaltschaumsitz

# SO 4400

POLSTER

SO 4400 ist ein modernes Polsterprogramm mit viel Funktionalität. Diese Eckgarnitur bietet auf kleinstem Raum, durch die neue Funktion „Sitting Bed“, eine maximale Liegefläche, die nicht vermutet wird. Funktionen wie Arm- und Kopfteilverstellung, eine große Auswahl an Stoffen und Ledern, Metallfüße in chrom oder schwarz, runden das Programm ab.

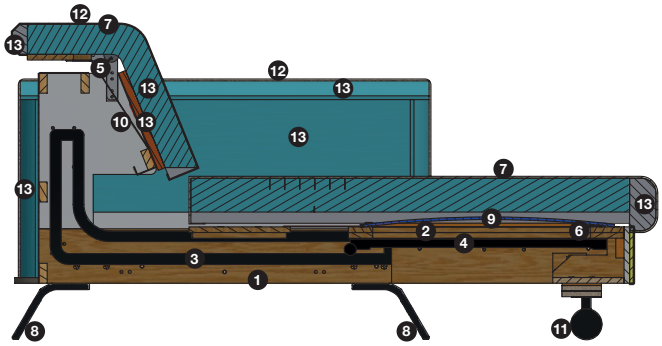

1 Gestellkorpus
2 Rahmen
3 Schienen
4 Beschlag
5 Kopfteilbeschlag
6 Feder
7 Watte
8 Fuß
9 Filz
10 Gummigurte
11 Rolle
12 Bezug (Stoff oder Leder)
13 Schaum

**Achtung:**

**Rückenlehnen**

Die Rückenlehne ist auf keinen Fall zum Sitzen geeignet, da die Rückenpolsterung für einen senkrechten Druck in diesem Ausmaß nicht ausgelegt ist und die Mechanik der Kopfpolsterverstellung beschädigt werden kann.

**Armlehnen mit Mechanik**
Bitte nicht auf die Armlehnen setzen, da die Mechanik des Beschlages dadurch beschädigt werden sowie die Unterkonstruktion Schaden nehmen kann. Die Belastbarkeit der Armlehnen mit Mechanik ist auf maximal 10 kg ausgelegt.

| **Anreihsofas, Longchair, Spitzecke** | 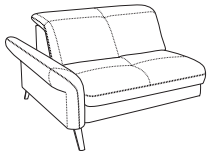 | 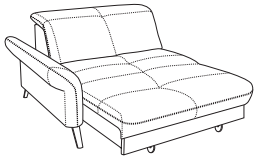 | 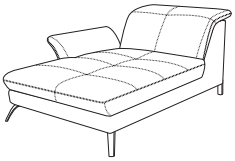 | 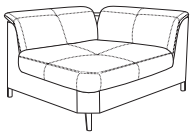 |
|---|---|---|---|---|
| Maße sind ca.-Maße mit Armlehne | B 129-131, H 84-104, SH 45, T 112, ST 58 cm | B 129-131, H 84-104, SH 45, T 112, ST 58 cm | B 129-131, H 84-104, SH 45, T 170, ST 118 cm Sitzbreite 100 cm | B 112, H 84-104, SH 45, T 112, ST 58 cm |
| Artikel | Anreihsofa, 1-sitzig, Armlehne links (Abb.) oder rechts, ohne Funktionen | Anreihsofa, 1-sitzig, Armlehne links (Abb.) oder rechts, inkl. **motorischer** Bettfunktion | Longchair, Armlehne links (Abb.) oder rechts | Spitzecke |
| Best.-Nr. | **1100_100** (li.)<br>**1300_100** (re.) | **1100_100_SB.M** (li.)<br>**1300_100_SB.M** (re.) | **8141_100** (li.)<br>**8142_100** (re.) | **5010** |
| **Stoffgruppen** | | | | |
| Cord | | | | |
| 10 | | | | |
| 11 | | | | |
| 12 | | | | |
| 13 | | | | |
| 14 | | | | |
| 15 | | | | |
| **Ledergruppen** | | | | |
| Punch | | | | |
| Rancho | | | | |
| Dolcia / Evita | | | | |
| Rodeo | | | | |
| **Gegen Aufpreis** | | | | |
| Rücken echt Leder (**0012**) | | | | |
| Armlehnenverstellung (**0024**) | | | | – |
| Kopfteilverstellung manuell (**0093**) | | | | |
| Kaltschaumsitz (**0009**) | | | | |



set one by Musterring

# SO 4400



SO 4400 ist ein modernes Polsterprogramm mit viel Funktionalität. Diese Eckgarnitur bietet auf kleinstem Raum, durch die neue Funktion „Sitting Bed“, eine maximale Liegefläche, die nicht vermutet wird. Funktionen wie Arm- und Kopfteilverstellung, eine große Auswahl an Stoffen und Ledern, Metallfüße in chrom oder schwarz, runden das Programm ab.

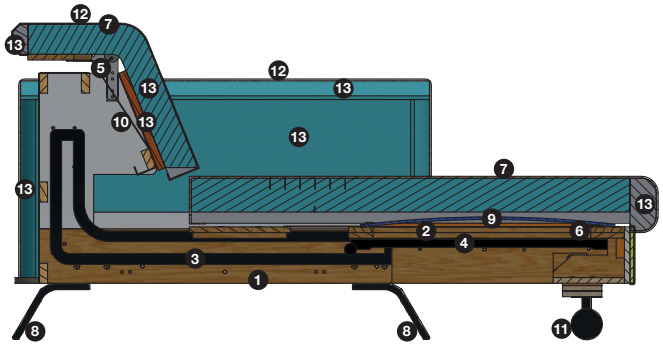

1 Gestellkorpus
2 Rahmen
3 Schienen
4 Beschlag
5 Kopfteilbeschlag
6 Feder
7 Watte
8 Fuß
9 Filz
10 Gummigurte
11 Rolle
12 Bezug (Stoff oder Leder)
13 Schaum

**Achtung:**

**Rückenlehnen**

Die Rückenlehne ist auf keinen Fall zum Sitzen geeignet, da die Rückenpolsterung für einen senkrechten Druck in diesem Ausmaß nicht ausgelegt ist und die Mechanik der Kopfpolsterverstellung beschädigt werden kann.

**Armlehnen mit Mechanik**
Bitte nicht auf die Armlehnen setzen, da die Mechanik des Beschlages dadurch beschädigt werden sowie die Unterkonstruktion Schaden nehmen kann. Die Belastbarkeit der Armlehnen mit Mechanik ist auf maximal 10 kg ausgelegt.

| Hocker, Zubehör | 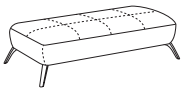 | | | |
|---|---|---|---|---|
| Maße sind ca.-Maße | B 122, H 45, T 60 cm | 38 x 38 cm | 55 x 40 cm | 55 x 55 cm |
| Artikel | Hocker, rechteckig | Kissen, quadratisch | Kissen, rechteckig | Kissen, quadratisch |
| Best.-Nr. | **6030** | **0056** | **0052** | **0044** |
| **Stoffgruppen** | | | | |
| Cord | | | | |
| 10 | | | | |
| 11 | | | | |
| 12 | | | | |
| 13 | | | | |
| 14 | | | | |
| 15 | | | | |
| **Ledergruppen** | | | | |
| Punch | | | | |
| Rancho | | | | |
| Dolcia / Evita | | | | |
| Rodeo | | | | |
| **Gegen Aufpreis** | | | | |
| Rücken echt Leder (**0012**) | – | – | – | – |
| Armlehnenverstellung (**0024**) | – | – | – | – |
| Kopfteilverstellung manuell (**0093**) | – | – | – | – |
| Kaltschaumsitz (**0009**) | | – | – | – |

# SO 4400

POLSTER

| Zubehör | | | | |
|---|---|---|---|---|
| | | | | |
| Maße sind ca.-Maße | 50 x 50 cm | 63 x 20 cm | | |
| Artikel | Kissen mit Biese | Nierenkissen | | |
| Best.-Nr. | **0156** | **0507** | | |
| **Stoffgruppen** | | | | |
| Cord | | | | |
| 10 | | | | |
| 11 | | | | |
| 12 | | | | |
| 13 | | | | |
| 14 | | | | |
| 15 | | | | |
| **Ledergruppen** | | | | |
| Punch | | | | |
| Rancho | | | | |
| Dolcia / Evita | | | | |
| Rodeo | | | | |
| **Gegen Aufpreis** | | | | |
| Rücken echt Leder (**0012**) | – | – | | |
| Armlehnenverstellung (**0024**) | – | – | | |
| Kopfteilverstellung manuell (**0093**) | – | – | | |
| Kaltschaumsitz (**0009**) | – | – | | |



set one by Musterring

# SO 4400

| Zusammenstellungen | 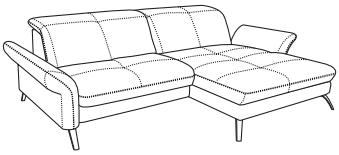 | 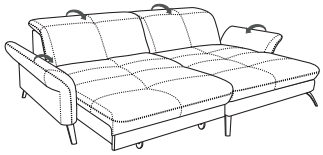 |
|---|---|---|
| Maße sind ca.-Maße mit Armlehne | B 258, H 84, SH 45, T 170, ST 58/118 cm<br>Schenkelmaß 258 x 170 cm | B 258-262, H 84-104, SH 45, T 170, ST 58/118 cm<br>Schenkelmaß 262 x 170 cm<br>Liegefläche 200 x 116 cm |
| Artikel | Anreihsofa, 1-sitzig, Armlehne links (Abb.) oder rechts – Longchair, Armlehne links oder rechts (Abb.) – ohne Funktionen | Anreihsofa, 1-sitzig, Armlehne links (Abb.) oder rechts – Longchair, Armlehne links oder rechts (Abb.) – inkl. **motorischer** Bettfunktion, 2 Armlehnenverstellungen und 2 Kopfteilverstellungen manuell |
| Best.-Nr. | **5587_100** (Abb.)<br>**5586_100** (spiegelbildlich) | **5587_100_FKT** (Abb.)<br>**5586_100_FKT** (spiegelbildlich) |
| **Stoffgruppen** | | |
| Amsterdam | | |
| Cord | | |
| 10 | | |
| 11 | | |
| 12 | | |
| 13 | | |
| 14 | | |
| 15 | | |
| **Ledergruppen** | | |
| Punch | | |
| Rancho | | |
| Dolcia / Evita | | |
| Rodeo | | |
| **Gegen Aufpreis** | | |
| Rücken echt Leder (**0012**) | (2x) | (2x) |
| Armlehnenverstellung (**0024**) | (2x) | inklusive (2x) |
| Kopfteilverstellung manuell (**0093**) | (2x) | inklusive (2x) |
| Kaltschaumsitz (**0009**) | | |