Möbel LETZ
Finden und Wohlfühlen



Typenplan

New York von set one by Musterring - Couchtisch in Anthrazit, mit Tisc

Wichtiger Hinweis für Sie

Etwaige Hinweise des Herstellers in dieser Produktinformation, die sich auf die Gewährleistung beziehen, haben für Sie keinerlei Bindungswirkung und können von Ihnen ignoriert werden. Ihre gesetzlichen Gewährleistungsrechte als Verbraucher uns gegenüber, als Ihrem Verkäufer, werden dadurch in keiner Weise berührt oder eingeschränkt. Sie können sich wegen aller Mängel jederzeit an uns wenden. Darüber hinaus gehende Herstellergarantien bleiben natürlich unberührt. Dieser Artikel wird hergestellt von Musterring Trading GmbH & Co. KG, Hauptstraße 134-140, 33378 Rheda-Wiedenbrück, Deutschland

Möbel Letz GmbH
Am Gewerbepark 11
06895 Zahna-Elster

Tel.: 035383 - 6018 50
Fax.: 035383 - 6018 17

set one

Hier beginnt **Wohnen.**

by Musterring

Typenliste



new york

WOHNEN

D



Hier
beginnt
Wohnen.

set one by Musterring – Möbel, die mit deinem Leben mitwachsen

set one by Musterring bietet Möbel für jede Lebensphase – flexibel, funktional und immer on point. Ob für die erste eigene Wohnung, ein Zuhause mit wachsenden Ansprüchen oder den Wunsch nach reduziertem Wohnen: set one bietet zeitlose Wohnideen. Die Kollektion verbindet Funktionalität mit Alltagstauglichkeit und bietet clevere Lösungen für jedes Zuhause.
Gemeinsam mit ausgewählten Herstellern schaffen wir Qualitätsmöbel, auf die du dich verlassen kannst. Unsere 5-Jahres-Garantie und das set one Garantiezertifikat geben dir dabei zusätzliche Sicherheit.
Damit du lange Freude an deinen Möbeln hast, erhältst du auf unserer Intenetseite mit der set one Gebrauchs- und Pflegeanweisung wichtige Informationen zu Materialien, Pflege und Nutzung. So kannst du sicher sein, dass deine Möbel genau zu deinem Leben passen – heute und in Zukunft.

5 JAHRE **GARANTIE**

Mit unseren Möbeln kaufst du automatisch …

… Qualität und Design für dein Zuhause

… eine 5-Jahres-Garantie gemäß set one Garantiebedingungen

… schnell lieferbare und einfach aufzubauende Möbel

… viele Farben, Formen und Funktionen

Ausführungen

GH

Korpus, Fronten, Wandbord-Paneele, Tische und Bank
- Grau Anthrazit

Abdeckblätter, Wandbord-Ablageböden, Tischplatte und Sitzfläche der Bank
- Artisan-Eiche-Nachbildung

Sichtbare Rückwände
- Artisan-Eiche 3D-Nachbildung (geschroppt)

oder

WH

Korpus, Fronten, Wandbord-Paneele, Tische und Bank
- Pino-Aurelio-Nachbildung

Abdeckblätter, Wandbord-Ablageböden, Tischplatte und Sitzfläche der Bank
- Artisan-Eiche-Nachbildung

Sichtbare Rückwände
- Artisan-Eiche 3D-Nachbildung (geschroppt)

Glasfronten:
- Klarglas

Griffe:
- Metall-Bügelgriff (Farbe Nickel matt)

Achtung: Die Bestellnummer der Einzeltypen muss immer mit der gewünschten Ausführung ergänzt werden. Z. B. **32-WH** = Type 32 in der Ausführung WH (Pino-Aurelio-Nachbildung mit Artisan-Eiche-Nachbildung)

Programmübersicht

- Vorschläge Seite 5
- Lowboards, H 62,6 cm Seite 6
- Sideboard, H 78,6 cm Seite 6
- Sideboards, H 94,6 cm Seite 6
- Vitrinenaufsatz, H 112,0 cm Seite 6
- Highboard, H 126,6 cm Seite 6
- Highboard, H 142,6 cm Seite 6
- Korpuselement, H 174,6 cm Seite 7
- Korpuselemente, H 206,6 cm Seite 7
- Hängeelement, H 106,2 cm Seite 7
- Wandborde, H 27,0 cm Seite 7
- Esstisch mit Auszugsfunktion Seite 7
- Couchtische Seite 7
- Bank Seite 7

Programmbesonderheiten / Programminformationen

- Kranzüberstand seitlich je 2,2 cm, vorne 2,2 cm.
- Rückwand Hartfaser, Stärke 2,0 mm, eingenutet.
- Schranktüren 110°-Öffnungswinkel.
- Schranktüren inkl. Softabstoppung.
- Schubkästen auf Unterboden-Metallführungen – mit Selbsteinzug und Softabstoppung.
- Alle Beschläge aus Metall, extrem stabil und hoch belastbar.
- Einlegeböden 16 mm stark, auf Metallbodenträgern.
- Glaseinlegeböden 5 mm stark, auf Metallbodenträgern mit Plastikhülse.
- Glaseinlegeböden aus Normalglas, Belastbarkeit max. 3 kg.
- Glastüren aus Sicherheitsglas.
- Ausschnitte für elektrische Kabel bei Lowboards.

Wichtige Planungshinweise:
- Kläre bitte bauwerkbedingte Gegebenheiten, Hemmnisse, Maße und Belastungswerte bei der Bedarfsermittlung, damit eine mangelfreie Vertragserfüllung gewährleistet ist.
- Beachte bitte bei Planungen mit Wandmontageelementen die max. Belastungswerte und die Wandbeschaffenheit.
- Kläre bitte elektrische Vorleistungen für Anschluss- und Gerätetechnik (frei hängende Beleuchtungssysteme erfordern Kabelkanallösungen auf oder unter Putz).
- **Die warentypischen Produkteigenschaften sowie wichtige Hinweise zum Schutz deiner Fußböden entnehme bitte der Gebrauchs- und Pflegeanweisung (www.set-one-by-musterring.de). Für nutzungsbedingte Eindrücke oder Abriebspuren auf empfindlichen Böden wird keine Haftung übernommen.**

Vorschläge
(Spiegelbildliche Montage möglich.)

Best.-Nr. / Maße
Beschreibung

VORSCHLAG 01

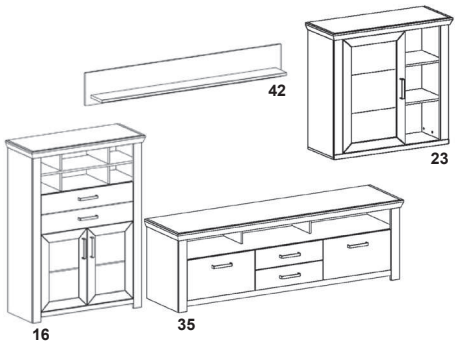

B ca. 374, H ca. 207, T 51,2 cm

1 x 16
B 104,5, H 142,6, T 42,2 cm

1 x 35
B 199,7, H 62,6, T 51,2 cm

1 x 23
B 104,5, H 106,2, T 42,2 cm

1 x 42
B 180,0, H 27,0, T 20,0 cm

VORSCHLAG 02

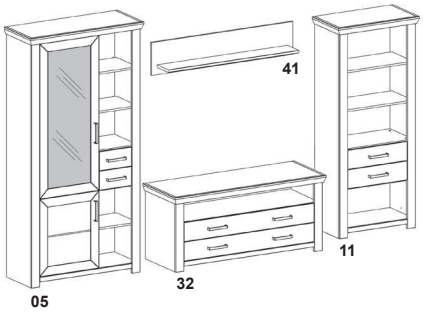

B ca. 340, H 206,6, T 51,2 cm

1 x 05
B 104,5, H 206,6, T 42,2 cm

1 x 32
B 139,7, H 62,6, T 51,2 cm

1 x 11
B 74,5, H 174,6, T 42,2 cm

1 x 41
B 130,0, H 27,0, T 20,0 cm

VORSCHLAG 03

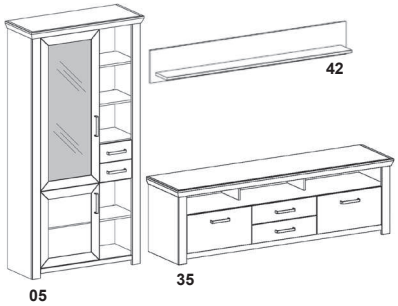

B ca. 315, H 206,6, T 51,2 cm

1 x 05
B 104,5, H 206,6, T 42,2 cm

1 x 35
B 199,7, H 62,6, T 51,2 cm

1 x 42
B 180,0, H 27,0, T 20,0 cm

Lowboards, Höhe 62,6 cm

	Best.-Nr. / Maße Beschreibung	EUR
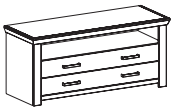	**32** 1 offenes Fach 4 Schubkästen an 2 Fronten inkl. 2er-Set LED-Spot für Fachbeleuchtung, 2,4 W, mit Fußschalter B 139,7, T 51,2 cm Lichte Nischenmaße: B 120,2, H 16,0, T 45,2 cm	
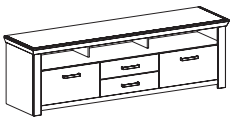	**35** 3 offene Fächer 4 Schubkästen inkl. 3er-Set LED-Spot für Fachbeleuchtung, 3,6 W, mit Fußschalter B 199,7, T 51,2 cm Lichte Nischenmaße: 3 x B 58,4, H 16,0, T 45,2 cm	

Vitrinenaufsatz, Höhe 112,0 cm

(nur in Verbindung mit Sideboards B 184,1 cm möglich)

	Best.-Nr. / Maße Beschreibung	
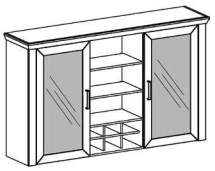	**24** 2 Türen mit Glasausschnitt 6 Glaseinlegeböden 3 offene Fächer 1 Flaschenregal (für 6 Flaschen) inkl. 6er-Set LED-Glasbodenbeleuchtung, 14,6 W und 2er-Set LED-Band für Fachbeleuchtung, 5,0 W, mit Fußschalter B 184,1, T 42,2 cm Lichte Nischenmaße: 1 x B 53,2, H 27,0, T 36,1 cm 2 x B 53,2, H 24,0, T 36,1 cm 4 x B 16,8, H 11,5, T 30,2 cm 2 x B 16,4, H 11,5, T 30,2 cm	

Sideboard, Höhe 78,6 cm

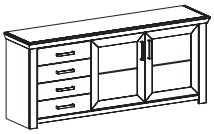	**51** 4 Schubkästen 2 Türen 2 Einlegeböden B 184,1, T 44,2 cm	

Highboard, Höhe 126,6 cm

	**56** 2 Türen mit Glasausschnitt 4 Glaseinlegeböden 2 offene Fächer 6 Schubkästen inkl. 4er-Set LED-Glasbodenbeleuchtung, 11,1 W, mit Fußschalter B 184,1, T 44,2 cm Lichte Nischenmaße: 2 x B 53,2, H 16,0, T 36,2 cm	

Sideboards, Höhe 94,6 cm

	**53** 2 Schubkästen an 1 Front 2 Türen 2 Einlegeböden B 129,3, T 44,2 cm	
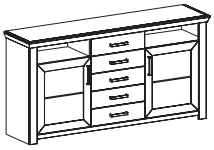	**55** 2 offene Fächer 5 Schubkästen 2 Türen 2 Einlegeböden inkl. 2er-Set LED-Spot für Fachbeleuchtung, 2,4 W, mit Fußschalter B 184,1, T 44,2 cm Lichte Nischenmaße: 2 x B 54,1, H 16,0, T 36,2 cm	
	**52** 3 Schubkästen 3 Türen 3 Einlegeböden B 184,1, T 51,2 cm	

Highboard, Höhe 142,6 cm

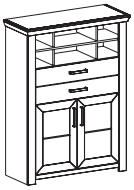	**16** 6 offene Fächer 2 Schubkästen 2 Türen 2 Einlegeböden inkl. 1er-Set LED-Band für Fachbeleuchtung, 4,3 W, mit Fußschalter B 104,5, T 42,2 cm Lichte Nischenmaße: 4 x B 19,7, H 14,5, T 36,2 cm 2 x B 42,4, H 14,5, T 36,2 cm	

Korpuselement, Höhe 174,6 cm

	Best.-Nr. / Maße Beschreibung	EUR
	**11** 4 offene Fächer 2 Schubkästen inkl. 2er-Set LED-Band für Fachbeleuchtung, 5,8 W, mit Fußschalter B 74,5, T 42,2 cm Lichte Nischenmaße: 4 x B 55,0, H 30,4, T 36,2 cm	

Korpuselemente, Höhe 206,6 cm

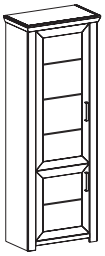	**03** 2 Türen 4 Einlegeböden B 74,5, T 42,2 cm Türanschlag links oder rechts möglich.	
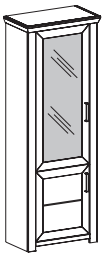	**01** 1 Tür mit Glasausschnitt 3 Glaseinlegeböden 1 Tür 1 Einlegeboden inkl. 3er-Set LED-Glasboden-beleuchtung, 7,5 W, mit Fußschalter B 74,5, T 42,2 cm Türanschlag links oder rechts möglich.	
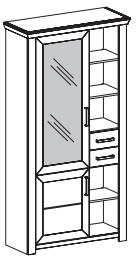	**05** 1 Tür mit Glasausschnitt 3 Glaseinlegeböden 1 Tür 1 Einlegeboden 2 Schubkästen 5 offene Fächer inkl. 3er-Set LED-Glasboden-beleuchtung, 7,5 W und 3er-Set LED-Band für Fachbeleuchtung, 4,2 W, mit Fußschalter B 104,5, T 42,2 cm Lichte Nischenmaße: 5 x B 29,3, H 30,4 T 36,2 cm Spiegelbildliche Montage möglich.	

Hängeelement, Höhe 106,2 cm
(inkl. Wandbefestigung für Festmauerwerk)

	Best.-Nr. / Maße Beschreibung	
	**23** 3 offene Fächer 1 Tür 2 Einlegeböden inkl. 2er-Set LED-Band für Fachbeleuchtung, 2,8 W, mit Fußschalter B 104,5, T 42,2 cm Lichte Nischenmaße: 3 x B 29,3, H 30,4, T 36,2 cm Max. Belastbarkeit 15 kg Spiegelbildliche Montage möglich.	

Wandborde, Höhe 27,0 cm
(inkl. Wandbefestigung für Festmauerwerk)

	**41** B 130,0 cm **42** B 180,0 cm 1 Paneel 1 Ablageboden T 20,0 cm Max. Belastbarkeit 3 kg	

Esstisch mit Auszugsfunktion

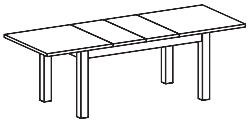	**68** Esstisch mit Synchronauszug und 2 innenliegenden Einlegeplatten à 40 cm 90 x 160 (200/240), H 76 cm	

Couchtische

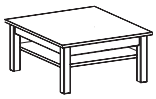	**64** 90 x 90 cm **65** 70 x 110 cm 1 Ablage H 40 cm	

Bank

	**61** Sitzbank B 160, H 45, T 43 cm	